HIKMICRO

Manuel d'utilisation

Thermique Clip-On

SÉRIE THUNDER 4.0

V6.3.2 202610

Nous contacter

CONTENU

1 Présentation 1

1.1 Description de l’appareil 1
1.2 Fonction principale 1
1.3 Apparence 2

2 Préparation 5

2.1 Installation de la batterie 5
2.1.1 Instructions concernant les batteries 5
2.1.2 Changer la batterie 5
2.2 Connexion de l’appareil 6
2.3 Installer l'oculaire monoculaire 7
2.4 Installation de l’adaptateur 8
2.5 Retrait de l’adaptateur 8
2.6 Installation du monoculaire de jour 8
2.7 Interrupteur d'alimentation 9
2.8 Arrêt automatique de l’écran 10
2.9 Description du menu 10
2.10 Connexion à l’application 11
2.11 État du firmware 13
2.11.1 Contrôle de l’état du firmware 13
2.11.2 Mise à niveau de l’appareil 13
2.12 Étalonnage de l'image (vue d'ensemble) 14
2.13 Ligne de référence (vue d'ensemble) 15

3 Paramètres d’image 17

3.1 Réglage de la mise au point 17
3.2 Réglage la luminosité 17
3.3 Réglage le contraste 18
3.4 Réglage des nuances 18
3.5 Réglage de la netteté 19
3.6 Définir les palettes 20
3.6.1 Palette personnalisée activée 20
3.6.2 Modif. palettes 20
3.7 Changer le type d'oculaire 23
3.8 Ajuster le zoom numérique 23
3.9 Réglage du mode Image incrustée 24
3.10 Correction de champ plat 24
3.11 Correction de pixel défectueux 25
3.12 Changer les profils d'étalonnage d'image 25
3.13 Étalonnage de l’image 26
3.14 Ligne de référence 28
3.15 Calcul balistiquepour la chasse 30

4 Mesure de distance 32

5 Paramètres généraux....34
5.1 Régler l'OSD....34
5.1.1 Définissez le mode d'enregistrement pur....34
5.2 Définissez le logo de la marque....34
5.3 Prévention brûlures....35
5.4 Capture et vidéo....35
5.4.1 Capturer une image....35
5.4.2 Réglage audio....35
5.4.3 Enregistrer une vidéo....36
5.4.4 Préenregistrement vidéo....36
5.4.5 Album local....37
5.5 Exportation des fichiers....38
5.5.1 Exportation des fichiers à l'aide de HIKMICRO Sight....38
5.5.2 Exportation de fichiers à l'aide de l'ordinateur....39
6 Paramètres système....41
6.1 Réglage de la date....41
6.2 Régler l'heure....41
6.3 Réglage de la langue....41
6.4 Définir les unités de mesure....42
6.5 Sortie vidéo....42
6.6 Veuillez définir le code de verrouillage de l'écran....43
6.6.1 Veuillez activer le code d'accès....43
6.6.2 Changer code d'accès....43
6.7 Affichage des informations sur l'appareil....44
6.7.1 Définissez le mode « Menu simple »....44
6.8 Restaurer l'appareil....44
6.9 Réinitialiser l'appareil....45
7 Foire aux questions....46
7.1 Pourquoi le moniteur est-il éteint ?....46
7.2 La capture ou l'enregistrement ne fonctionne pas. Quel est le problème ?....46
7.3 Pourquoi l'ordinateur ne détecte-t-il pas l'appareil ?....46

1 Présentation

1.1 Description de l’appareil

HIKMICRO THUNDER 4.0 apporte des améliorations significatives à la gamme avec une sensibilité thermique de pointe ≤ 12 mK, un traitement algorithmique Image Pro amélioré, une conception plus compacte et ergonomique et un télémètre laser (LRF) intégré à l'objectif. Emmenée par le nouveau fleuron 1280, la gamme THUNDER entre dans l'ère du 1280, offrant un niveau de détail d'image supérieur, une ergonomie améliorée et une confiance accrue pour les chasseurs exigeants.

1.2 Fonction principale

- **Zoom Pro** : Avec Zoom Pro, les détails de l’image zoomée de la vue en direct seront améliorés.
- **Album local** : L'album local stocke les images capturées et les vidéos activées par le recul, vous aidant ainsi à déterminer immédiatement si vous avez compris le jeu.
- **Mesure de distance :** Disponible sur le modèle LRF. L'appareil peut mesurer la distance entre la cible et la position d'observation.
- **Vidéo activée par le recul avec audio** : l'appareil peut automatiquement commencer à enregistrer avant l'activation du recul et terminer l'enregistrement après son activation.
- **Étalonnage de l'image :** Ajustez et enregistrez la position de la fenêtre de l’image pour différents utilisateurs.
- **Arrêt automatique de l’écran :** Cette fonction permet à l’appareil de passer en mode veille/réactivation par un simple changement d’angle. Cette fonction assombrit l'écran pour économiser de l'énergie et prolonger la durée de vie de la batterie.
- **Connexion à l’application :** Il est capable de prendre des instantanés et d’enregistrer des vidéos et ses paramètres peuvent être réglés par le biais de l’application HIKMICRO Sight une fois qu’il a été connecté à votre téléphone en utilisant le point d’accès.

1.3 Apparence

L'apparence peut varier selon les modèles. Veuillez vous référer au produit réel.

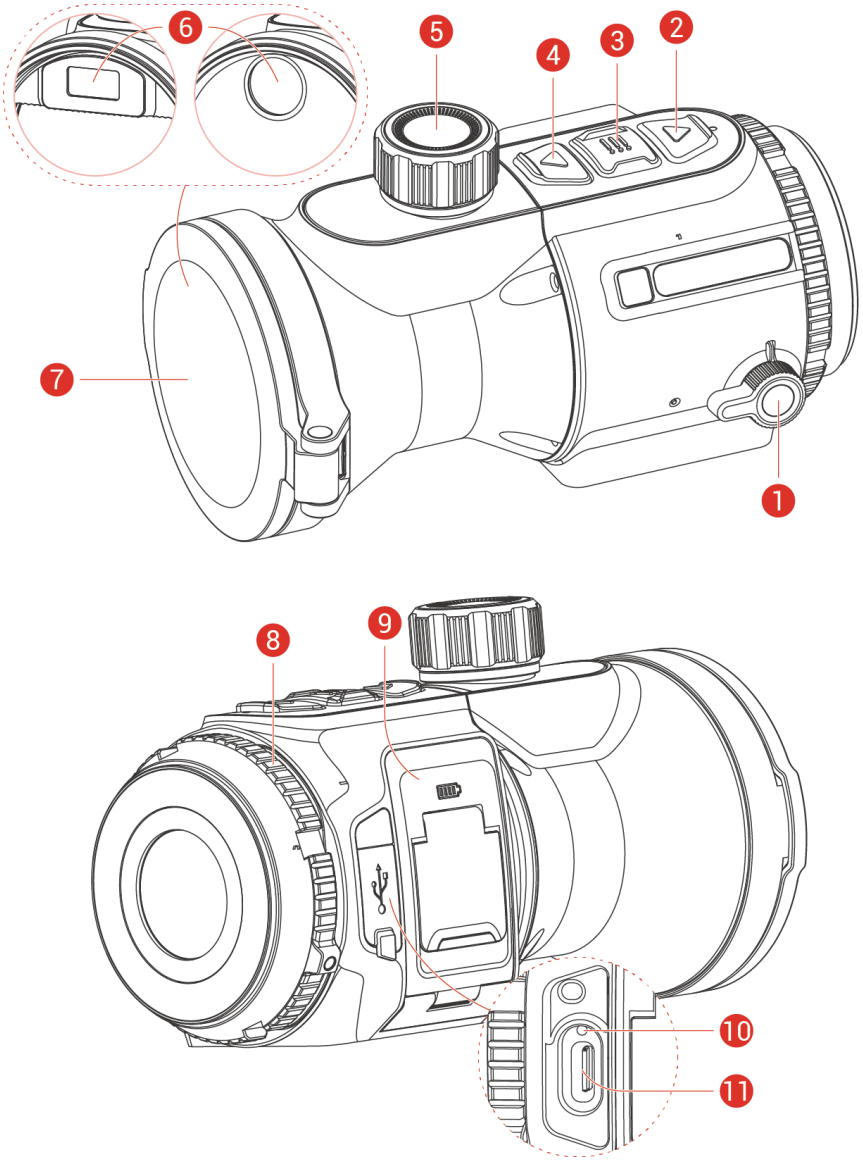

Figure 1-1 Apparence

Tableau 1-1 Descriptions des composants

N°	Composant	Description
1	Interrupteur d'alimentation	Basculez l'appareil en mode MARCHE/S (Veille)/ARRÊT. ** L'indicateur d'alimentation reste rouge fixe lorsque l'appareil est en marche.*
2	▽ Touche Bas	En dehors du menu Mode :

	(Mode Clip-On)	● Appuyer : allumer la télémétrie laser. ● Maintenir enfoncé : Afficher/Masquer le mode OSD (Affichage à l'écran). ● Appuyer deux fois: éteindre la télémétrie laser. Dans le menu Mode : Déplacement vers le bas.
	▽ Touche Bas (Mode monoculaire)	En dehors du menu Mode : ● Appuyer : allumer la télémétrie laser. ● Maintenir enfoncé : modifier le zoom numérique. ● Appuyer deux fois: éteindre la télémétrie laser. Dans le menu Mode : Déplacement vers le bas.
3	Touche Mode	En dehors du menu Mode : ● Appuyer : changer de palette. ● Maintenir enfoncé : accéder au menu. Dans le menu Mode : ● Appuyer : confirmer/définir des paramètres. ● Maintenir enfoncé : Enregistrer et quitter le menu.
4	△ Touche Haut	En dehors du menu Mode : ● Appuyer : Capturer des instantanés. ● Maintenir enfoncé : démarrer/arrêter l'enregistrement vidéo. ● Appuyer deux fois: Corriger la non-uniformité de l'affichage (étalonnage du champ plat, FFC). Dans le menu Mode : Déplacement vers le haut.
5	Bouton de mise au point	Permet d'ajuster la mise au point pour obtenir des cibles nettes.
6	Télémètre laser	Module LRF dans l'objectif. Permet de mesurer la distance à la cible à l'aide du laser. ** Le module LRF peut varier selon les modèles d'appareil.*
7	Cache d'objectif	Protège l'objectif.
8	Bague de fixation	Permet de maintenir l'oculaire à pince en place.

9	Compartiment à pile	Permet d'accueillir la batterie.
10	Voyant de charge	Indique l'état de charge de l'appareil. ● Rouge fixe : chargement en cours. ● Vert fixe : chargement complet. ● Clignotement rouge et vert : Une erreur s'est produite.
11	Interface de type C	Permet de connecter l'appareil à l'alimentation électrique ou de transmettre des données à l'aide d'un câble de type C.

Remarque

- Veuillez maintenir △ + ▽ sur la vue en direct pour faire basculer l'appareil du mode Clip-On au mode monoculaire.
- Lorsque la fonction d'arrêt automatique de l'écran est activée, vous pouvez incliner ou faire pivoter l'appareil pour le réactiver. Référez-vous à ***Arrêt automatique de l'écran*** pour plus de détail sur le fonctionnement.

2 Préparation

2.1 Installation de la batterie

2.1.1 Instructions concernant les batteries

- L’appareil prend en charge une pile au lithium-ion amovible. La tension de charge limitée de la batterie est de 4,4 V. La capacité de la batterie est de 3,85 V/4 Ah (15,4 Wh).
- Chargez la batterie pendant plus de 4 heures avant la première utilisation.
- La température de charge doit être comprise entre 0 °C et 45 °C (32 °F à 113 °F).
- Retirez la batterie si l’appareil n’est pas utilisé pendant une longue période.

2.1.2 Changer la batterie

Avant de commencer

Assurez-vous d'éteindre l'appareil avant de retirer la batterie.

Procédure

1. Soulevez la poignée du couvercle du compartiment à batterie (1) et tirez le couvercle vers l'extérieur (2).

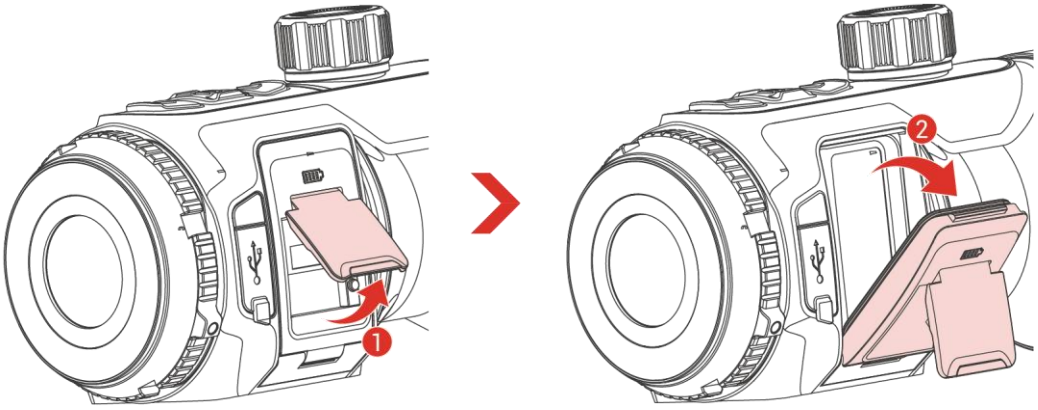

Figure 2-1 Ouvrez le couvercle du compartiment de la batterie.

2. Poussez le loquet de la batterie sur le côté (1), libérez la batterie usagée et retirez-la (2).

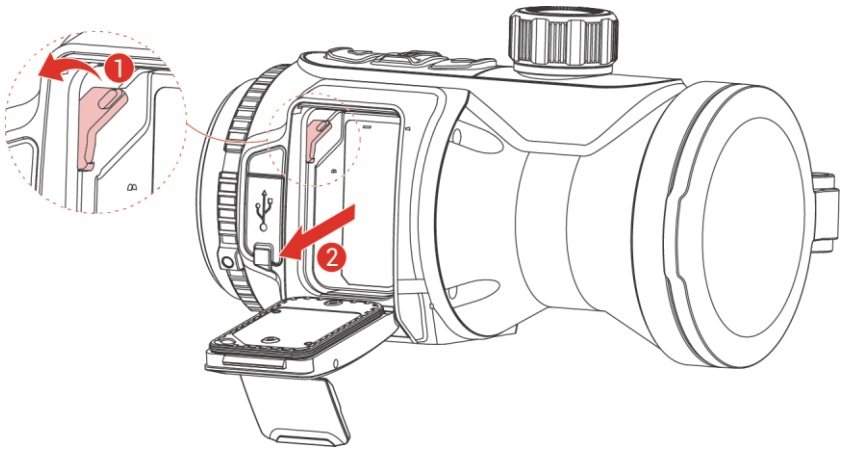

Figure 2-2 Retirez la batterie usagée

3. Insérez une nouvelle batterie jusqu'à ce que le loquet la verrouille en place.

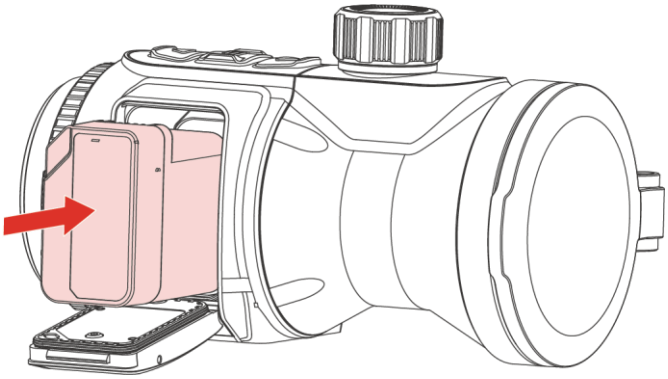

Figure 2-3 Insérer la batterie

4. Fermez le couvercle du compartiment à batterie jusqu'à ce qu'il s'enclenche en position verrouillée.

2.2 Connexion de l’appareil

Procédure

1. Levez le cache de l’interface du câble.
2. Connectez l'appareil à l'adaptateur secteur à l'aide d'un câble de type C pour allumer l'appareil. Vous pouvez également raccorder l’appareil à un ordinateur pour exporter les fichiers.

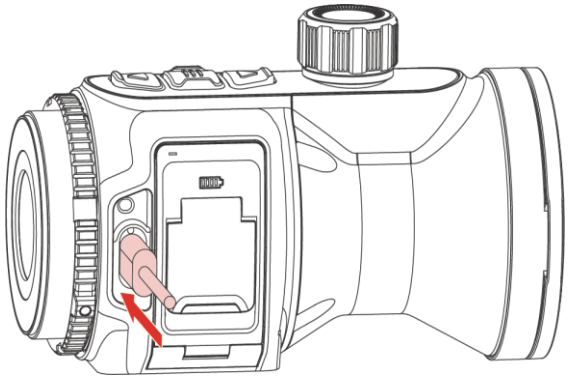

Figure 2-4 Connexion USB

2.3 Installer l'oculaire monoculaire

Procédure

1. Veuillez tourner l'adaptateur dans le sens horaire jusqu'à ce qu'il soit correctement serré.

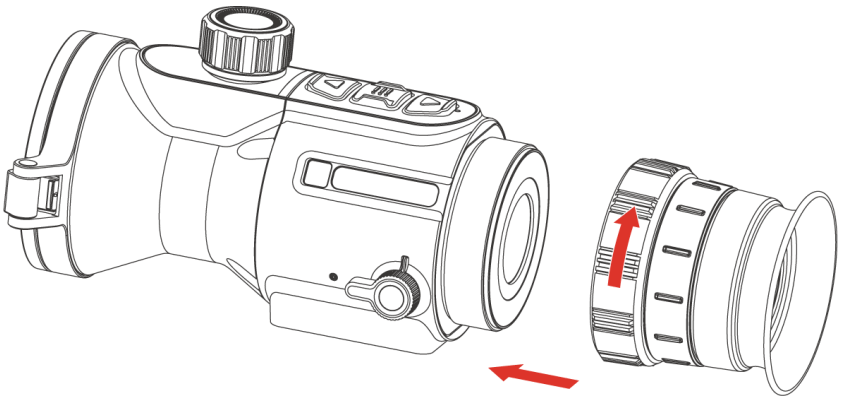

Figure 2-5 Installer l'oculaire

2. À l’aide de la clé fournie avec l’emballage, serrez la bague de fixation jusqu’à ce que l’adaptateur soit bien fixé sur l’appareil.

Remarque

- L'oculaire n'est pas inclus dans l'emballage. Veuillez l’acheter séparément si nécessaire.
- Le filet est de taille M52 × 0,75 mm. Achetez l'adaptateur recommandé par le fabricant.

2.4 Installation de l’adaptateur

Installez un adaptateur si vous souhaitez connecter l’appareil à un monoculaire de jour.

Procédure

1. Tournez l’adaptateur dans le sens horaire jusqu’à ce qu’il soit correctement serré.

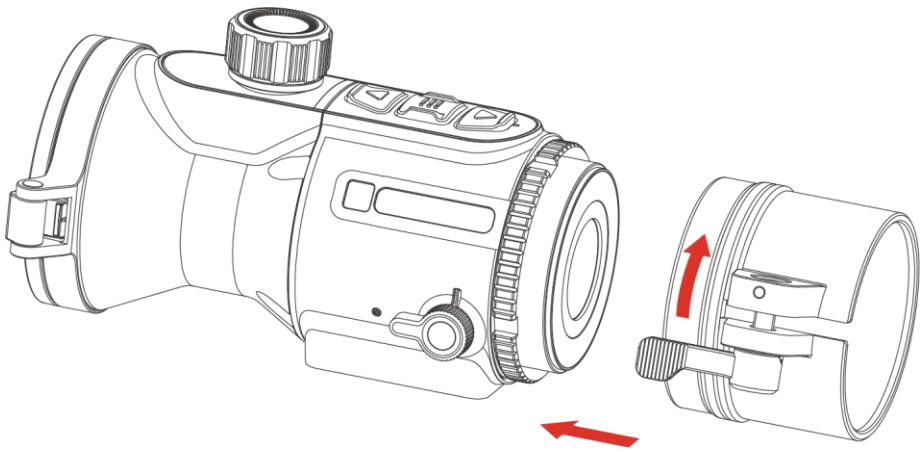

Figure 2-6 Installation de l’adaptateur

2. À l’aide de la clé fournie avec l’emballage, serrez la bague de fixation jusqu’à ce que l’adaptateur soit bien fixé sur l’appareil.

Remarque

- L’adaptateur n’est pas inclus dans l’emballage. Veuillez l’acheter séparément si nécessaire.
- Le filet est de taille M52 × 0,75 mm. Achetez l’adaptateur recommandé par le fabricant.

2.5 Retrait de l’adaptateur

Procédure

1. Tournez l’adaptateur dans le sens antihoraire pour le desserrer.
2. Retirez l’adaptateur avec soin.

2.6 Installation du monoculaire de jour

Vous pouvez utiliser l'appareil avec une lunette de visée diurne pour voir clairement la cible pendant la journée.

Procédure

1. Installez la lunette de visée diurne dans l'adaptateur (1).
2. Faites pivoter le levier pour verrouiller la boucle et fixer la lunette de visée diurne (2).
3. Faites pivoter le levier dans le sens inverse pour desserrer la boucle et retirer la lunette de visée diurne.

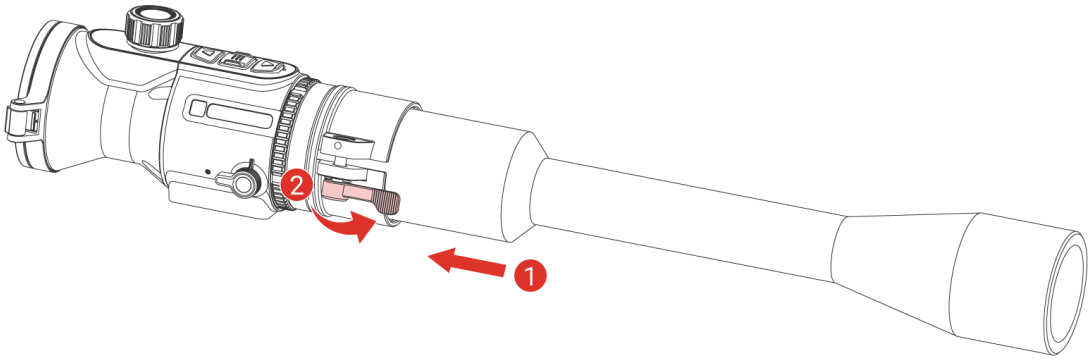

Figure 2-7 Installation du monoculaire de jour

Remarque

- Si la boucle recouvre la lunette et que vous n'arrivez pas à la verrouiller, serrez légèrement la bague de fixation pour verrouiller la boucle.
- Le monoculaire de jour n'est pas inclus dans l'emballage. Veuillez l'acheter séparément si nécessaire.

2.7 Interrupteur d'alimentation

En faisant pivoter l'interrupteur d'alimentation, vous pouvez mettre l'appareil en mode MARCHE/(Veille)/ARRÊT.

Remarque

- Reportez-vous à l'icône de batterie pour connaître l'état des batteries. L'icône 100% indique que les batteries sont complètement rechargées. L'icône indique que les batteries sont faibles. L'icône indique un problème de chargement des batteries.
- Dès que l'alerte de batterie faible apparaît, rechargez les batteries.

2.8 Arrêt automatique de l’écran

La fonction Arrêt automatique de l’écran permet d’assombrir l’écran pour économiser de l’énergie et augmenter l’autonomie des piles.

Procédure

1. Activation de l’arrêt automatique de l’écran.
   1) Maintenez la touche enfoncée pour afficher le menu.
   2) Accédez à **Paramètres avancés**, et appuyez sur △ ou ▽ pour sélectionner .
   3) Appuyez sur pour activer l’arrêt automatique de l’écran.
   4) Maintenez la touche enfoncée pour enregistrer les paramètres et sortir du menu.
2. L'appareil passe en mode Veille par l'une des opérations suivantes lorsque l'écran est allumé :
   - Inclinez l’appareil vers le bas de plus de 70°.
   - Tourner l’appareil horizontalement de plus de 45°.
3. Vous pouvez activer l'appareil en effectuant l'une des opérations suivantes lorsque l'écran est éteint :
   - Inclinez l'appareil vers le bas de 0° à 70° ou vers le haut.
   - Faites pivoter l’appareil horizontalement de 0° à 40°.
   - Appuyez sur pour réactiver l’appareil.

2.9 Description du menu

Depuis l’interface de vue en direct, maintenez enfoncé pour afficher le menu.

- Appuyez sur la touche △ pour un déplacement vers le haut.
- Appuyez sur la touche ▽ pour un déplacement vers le bas.
- Appuyez sur la touche pour confirmer.

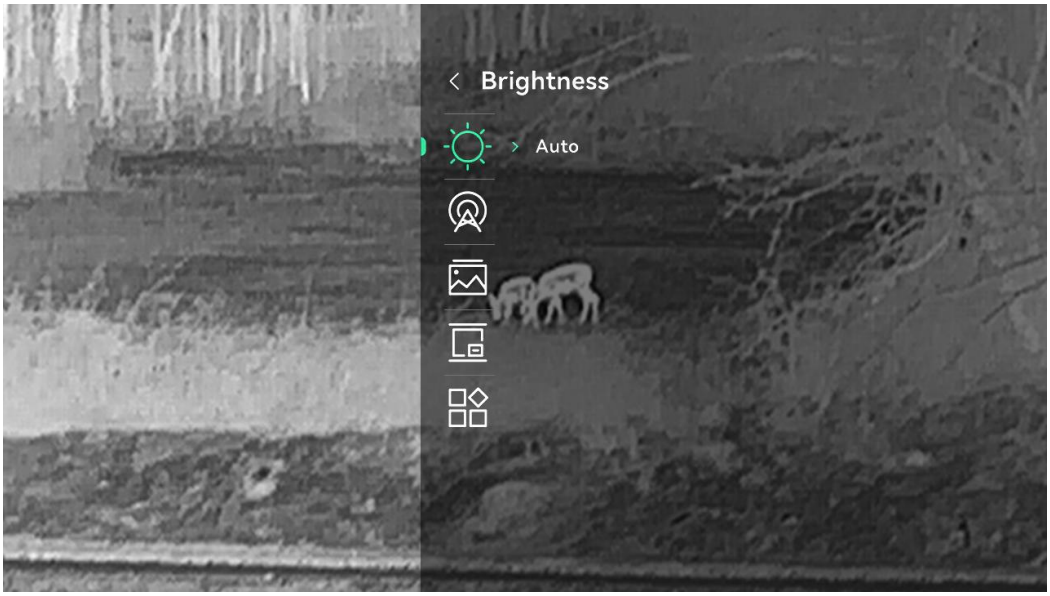

Figure 2-8 Menu de l'appareil (mode Clip-On)



Figure 2-9 Menu de l'appareil (mode monoculaire)

2.10 Connexion à l’application

Connectez l’appareil à l’application HIKMICRO Sight à l’aide du point d’accès. Vous pourrez ensuite prendre des photos, enregistrer des vidéos ou configurer les paramètres à partir de votre téléphone.

Avant de commencer

Veuillez vous assurer que l'option **Accès à distance** est activée sur l'appareil. Appuyez longuement sur pour accéder au menu, et allez à **Paramètres avancés > Accès à distance**.

Procédure

1. Veuillez rechercher l'application HIKMICRO Sight sur l'App Store (système iOS) ou Google Play™ (système Android) pour la télécharger, ou scannez le code QR pour télécharger et installer l'application.

Système Android Système iOS

2. Maintenez la touche enfoncée pour afficher le menu.
3. Appuyez sur △ ou ▽ pour sélectionner .
4. Appuyez sur pour accéder à l'interface de réglage.
5. Appuyez sur △ ou sur ▽ pour sélectionner **Hotspot_5G** ou **Hotspot_2.4G**. La fonction Point d'accès est activée et le mot de passe du point d'accès s'affiche.
   - **Hotspot_2.4G** : Sélectionnez cette option si votre téléphone n'est pas équipé du Wi-Fi 5 GHz.
   - **Hotspot_5G** : Recommandé pour les scénarios à courte portée dans un rayon de 5 m, tels que la fixation de l'appareil sur un véhicule. Dans le cas contraire, utilisez **Hotspot_2.4G**.
6. Activez le réseau local sans fil de votre téléphone et connectez-le au point d'accès.
   - Nom du point d'accès : HIKMICRO_N° de série
   - Mot de passe du point d'accès : Consultez **Point d'accès** dans le menu pour obtenir le mot de passe.
7. Veuillez ouvrir l'application et confirmer le code PIN de connexion sur l'appareil pour connecter votre téléphone à l'appareil. Vous pouvez afficher l'interface de l'appareil sur votre téléphone.

Remarque

- Lorsque l'appareil est connecté à votre téléphone, vous pouvez modifier le mot de passe du point d'accès via l'application HIKMICRO Sight.
- Le point d'accès sera désactivé s'il n'y a pas de connexion pendant plus

de 10 minutes.

- Le mot de passe du point d'accès sera mis à jour lorsque vous réinitialiserez l'appareil (veuillez consulter ***Réinitialiser l'appareil***). Dans ce cas, vous devez vous reconnecter au point d'accès de l'appareil.

2.11 État du firmware

2.11.1 Contrôle de l'état du firmware

Procédure

1. Lancez HIKMICRO Sight et connectez votre appareil à l'application.
2. Vérifiez si l'interface de gestion de l'appareil affiche une invite de mise à niveau. Si aucune invite de mise à niveau ne s'affiche, alors vous avez la dernière version du firmware. Sinon, le firmware n'est pas à jour.

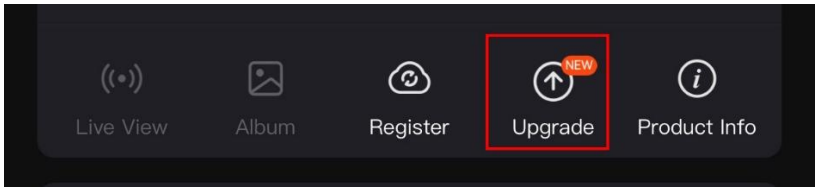

Figure 2-10 Contrôle de l'état du firmware

3. (Facultatif) Si le firmware n'est pas à jour, effectuez la mise à niveau de l'appareil. Voir ***Mise à niveau de l'appareil***.

2.11.2 Mise à niveau de l'appareil

Mise à niveau de l'appareil à l'aide de HIKMICRO Sight

Procédure

1. Lancez l'application HIKMICRO Sight, puis connectez votre appareil à l'application.
2. Appuyez sur l'invite de mise à niveau pour accéder à l'interface de mise à niveau du firmware.
3. Appuyez sur **Mettre à niveau** pour démarrer la mise à niveau.

Remarque

L'opération de mise à niveau peut varier en raison des mises à jour de l'application. Veuillez vous reporter à la version réelle de l'application à titre de référence.

Mise à niveau de l’appareil à l’aide d’un ordinateur

Avant de commencer

Veuillez d’abord vous procurer le package de mise à niveau.

Procédure

1. Maintenez la touche enfoncée pour afficher le menu.
2. Accédez à **Paramètres avancés**, et appuyez sur △ ou ▽ pour sélectionner .
3. Appuyez sur pour accéder à l’interface de configuration.
4. Appuyez sur △ ou sur ▽ pour sélectionner la **clé USB**.
5. Connectez l'appareil à votre ordinateur à l'aide d'un câble de type C.
6. Ouvrez le lecteur détecté, puis copiez le fichier de mise à niveau et collez-le dans le répertoire racine de l’appareil.
7. Déconnectez l’appareil de votre ordinateur.
8. Redémarrez l’appareil pour exécuter automatiquement la mise à niveau de l’appareil. Le processus de mise à niveau sera affiché dans l’interface principale.

Mise en garde

Lors de la transmission du package de mise à niveau, assurez-vous que l’appareil est connecté à votre ordinateur. Sinon, vous risquez que la mise à niveau échoue inutilement, e corrompe le microprogramme, etc.

2.12 Étalonnage de l'image (vue d'ensemble)

Ajustez et enregistrez la position de la fenêtre de l’image pour différents utilisateurs. Reportez-vous à ***Étalonnage de l’image*** pour des instructions détaillées.

Remarque

Cette fonction est uniquement prise en charge en mode Clip-On.

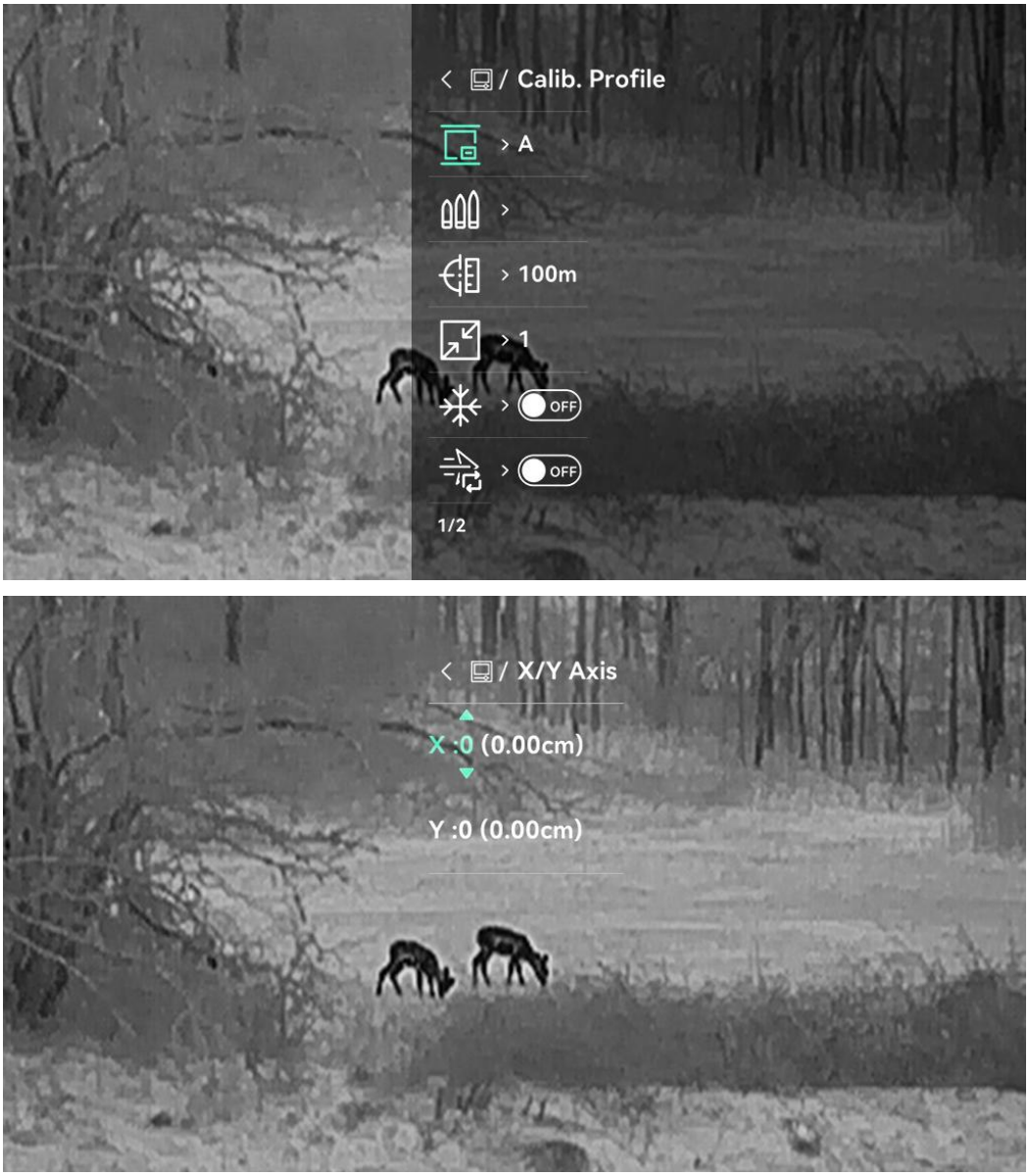

Figure 2-11 Étalonnage de l'image

2.13 Ligne de référence (vue d'ensemble)

La ligne de référence peut vous aider à atteindre la cible avec une précision élevée. Reportez-vous à ***Ligne de référence*** pour des instructions détaillées.

Remarque

- Cette fonction est uniquement prise en charge en mode Clip-On.
- Lors du changement de profils d'étalonnage d'image, le profil de ligne de référence lié au profil d'étalonnage d'image sera appliqué automatiquement.

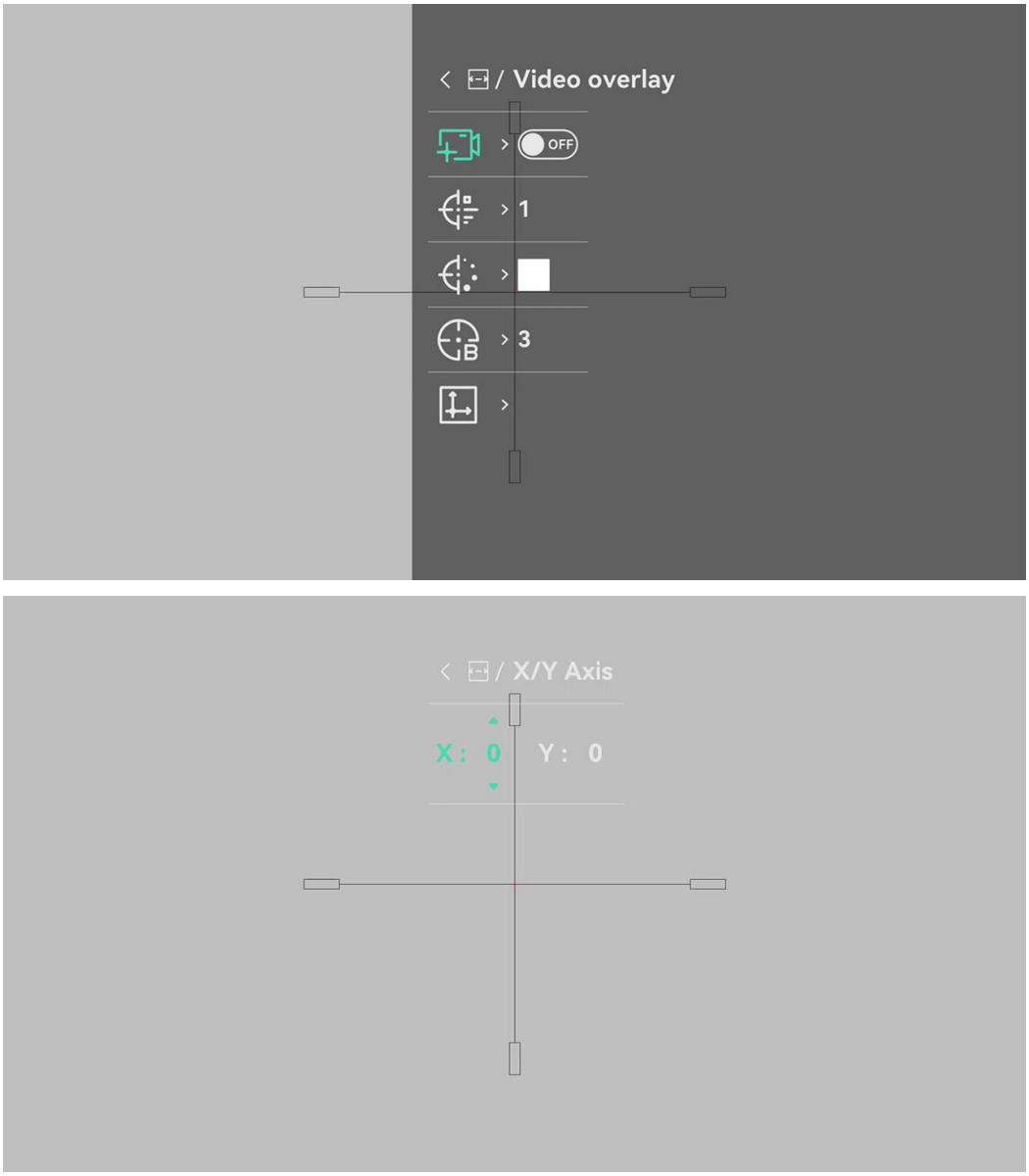

Figure 2-12 Ligne de référence

3 Paramètres d’image

3.1 Réglage de la mise au point

Procédure

1. Mettez l’appareil en marche.
2. Ouvrez le cache d’objectif.
3. Saisissez l’appareil et veillez à poser vos yeux sur les oculaires.
4. Tournez la molette de mise au point jusqu'à ce que vous obteniez une image claire.

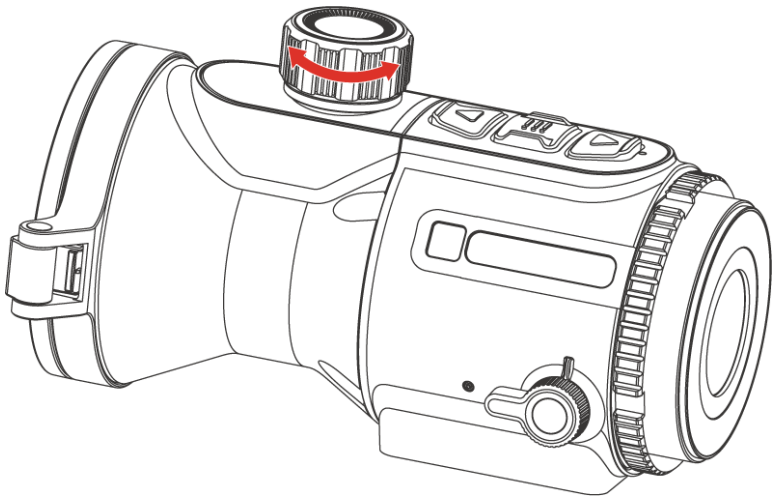

Figure 3-1 Réglage de la mise au point

Remarque
Lors du réglage de la mise au point, NE touchez PAS la surface de l’objectif pour éviter de le salir.

3.2 Réglage la luminosité

Réglez la luminosité de l’affichage de l’écran depuis le menu.

Procédure

1. Maintenez la touche enfoncée pour afficher le menu.
2. Appuyez sur △ ou ▽ pour sélectionner puis appuyez sur pour confirmer.
3. Appuyez sur △ ou ▽ pour régler la luminosité de l’affichage.

4. Maintenez enfoncé pour enregistrer les réglages et quitter.

3.3 Réglage le contraste

Procédure

1. Maintenez la touche enfoncée pour afficher le menu.
2. Accédez à **Paramètres avancés**, et appuyez sur ou pour confirmer.
3. Appuyez sur ou pour régler le contraste.
4. Maintenez enfoncée pour enregistrer et sortir du menu.

3.4 Réglage des nuances

Procédure

1. Maintenez la touche enfoncée pour afficher le menu.
2. Accédez à **Paramètres avancés**, et appuyez sur ou pour confirmer.
3. Appuyez sur ou pour sélectionner une nuance. Sélectionnez une option entre **Chaud** et **Froid**.
4. Maintenez enfoncée pour enregistrer et sortir du menu.



Figure 3-2 Nuance chaud



Figure 3-3 Ton froid

3.5 Réglage de la netteté

Procédure

1. Maintenez la touche enfoncée pour afficher le menu.
2. Accédez à **Paramètres avancés**, et appuyez sur ou pour confirmer.
3. Appuyez sur ou pour régler la netteté.
4. Maintenez enfoncée pour enregistrer et sortir du menu.



Figure 3-4 Netteté 1



Figure 3-5 Netteté 5

3.6 Définir les palettes

Sélectionnez une palette parmi les différentes options pour afficher une scène identique avec différents effets.

3.6.1 Palette personnalisée activée

Procédure

1. Maintenez la touche enfoncée pour afficher le menu.
2. Accédez à **Paramètres avancés**, puis appuyez sur ou sur pour sélectionner .
3. Appuyez sur pour accéder à l'interface des paramètres.
4. Appuyez sur ou sur pour sélectionner les palettes désirées, puis appuyez sur pour les activer.

Remarque
Au moins une palette doit être activée.

5. Maintenez enfoncé pour enregistrer les réglages et quitter.

3.6.2 Modif. palettes

Appuyez sur la touche dans l'interface de la vue en direct pour changer les palettes sélectionnées.

Blanc chaud

Les éléments chauds sont représentés sur l'affichage par des couleurs claires. Plus la température est élevée, plus les couleurs sont lumineuses.



Noir chaud

Les éléments chauds sont représentés sur l’affichage par des couleurs sombres. Plus la température est élevée, plus les couleurs sont sombres.



Fusion

Selon les niveaux de température élevée ou basse, l’image est colorée en blanc, jaune, rouge, de rose à violet.



Rouge chaud

Les éléments chauds sont représentés sur l’affichage par des couleurs rouges. Plus la température est élevée, plus les couleurs sont rouges.



Monochrome rouge

L'image entière est de couleur rouge. Plus la température est élevée, plus les couleurs sont lumineuses.



Monochrome vert

L'image entière est de couleur verte. Plus la température est élevée, plus les couleurs sont lumineuses.



3.7 Changer le type d'oculaire

Veuillez maintenir △ + ▽ sur la vue en direct pour faire basculer l'appareil du mode Clip-On au mode monoculaire. Vous pouvez également changer le type d'oculaire en procédant comme suit.

Procédure

1. Maintenez la touche ☰ enfoncée pour afficher le menu.
2. Accédez à **Paramètres avancés**, et appuyez sur △ ou ▽ pour sélectionner .
3. Appuyez sur ☰ pour accéder à l'interface de réglage.
4. Appuyez sur △ ou sur ▽ pour changer le type d'oculaire.
   - **Clip-On** : Vous pouvez installer un adaptateur et une porte de lumière du jour dans ce mode.
   - **Monoculaire** : Vous pouvez installer un oculaire monoculaire afin d'utiliser l'appareil comme un monoculaire ordinaire.
5. Maintenez ☰ enfoncé pour enregistrer les réglages et quitter.

3.8 Ajuster le zoom numérique

Vous pouvez effectuer un zoom avant/arrière sur l'image à l'aide de cette fonction. Maintenez la touche ▽ enfoncée dans l'interface de la vue en direct pour changer le facteur de zoom numérique, ce qui permet de faire basculer le facteur de zoom réel entre 1×, 2×, 4× et 8×.

Remarque

- Cette fonction est uniquement prise en charge en mode monoculaire.
- Lorsque vous changez de facteur de zoom numérique, l'interface de gauche affiche l'agrandissement réel (agrandissement réel = agrandissement optique de l'objectif × facteur de zoom numérique). Par exemple, pour un agrandissement optique de l'objectif de 2,4× et un niveau de zoom numérique de 2×, l'agrandissement réel est de 4,8×.
- Le rapport de zoom peut varier selon les modèles. Veuillez vous référer au produit réel.

3.9 Réglage du mode Image incrustée

Procédure

1. Maintenez la touche enfoncée pour afficher le menu.
2. Appuyez sur ou pour sélectionner .
3. Appuyez sur la touche pour activer cette fonction.

Résultat

- Lorsque le télémètre laser est activé, la vue PIP se centre sur le réticule de télémétrie laser.
- Lorsque le télémètre laser est désactivé, la vue PIP correspond au détail du centre de l'image de la vue en direct.



Figure 3-6 Réglage du mode PIP

Remarque

- Cette fonction est uniquement prise en charge en mode monoculaire.
- Si la fonction PIP est activée, le zoom sera uniquement effectué sur l'affichage PIP lorsque vous réglerez le rapport du zoom numérique.
- Le réticule de télémétrie n'est disponible que sur des modèles spécifiques. Veuillez vous référer au produit réel.

3.10 Correction de champ plat

Cette fonction permet de corriger un affichage non uniforme. L'appareil effectue la correction automatiquement lorsque cela est nécessaire, ou

vous pouvez appuyer deux fois sur △ dans la vue en direct pour effectuer la correction manuellement.

3.11 Correction de pixel défectueux

L'appareil est en mesure de corriger les pixels défectueux de l'écran qui ne donnent pas les résultats escomptés.

Procédure

1. Maintenez la touche ☰ enfoncée pour afficher le menu.
2. Accédez à **Paramètres avancés**, puis appuyez sur △ ou sur ▽ pour sélectionner .
3. Appuyez sur ☰ pour accéder à l'interface de réglage DPC.
4. Appuyez sur ☰ pour sélectionner l'axe X ou Y, puis appuyez sur △ ou sur ▽ pour régler les coordonnées jusqu'à ce que le curseur atteigne le pixel défectueux. Si vous sélectionnez X, le curseur se déplace de gauche à droite. Si vous sélectionnez Y, le curseur se déplace de haut en bas.
5. Appuyez deux fois sur ☰ pour corriger le pixel défectueux.
6. Maintenez ☰ enfoncée pour enregistrer et sortir du menu.

Remarque

- Le pixel défectueux sélectionné peut être agrandi sur l'écran.
- Si OSD couvre le pixel défectueux, déplacez le curseur pour atteindre le pixel défectueux. L'affichage s'adapte automatiquement.

3.12 Changer les profils d'étalonnage d'image

Lors du changement de profils d'étalonnage d'image, les paramètres d'étalonnage d'image et de ligne de référence associés au profil seront appliqués simultanément. Vous pouvez enregistrer les paramètres pour différents utilisateurs via différents profils d'étalonnage.

Procédure

1. Maintenez la touche ☰ enfoncée pour afficher le menu.
2. Appuyez sur △ ou ▽ pour sélectionner .
3. Appuyez sur ☰ pour accéder à l'interface de réglage.

4. Appuyez sur △ ou sur ▽ pour sélectionner un profil d'étalonnage.
5. Maintenez ☰ enfoncée pour enregistrer et sortir du menu.

Remarque

Le profil d'étalonnage d'image sélectionné sera restauré à sa valeur par défaut si vous restaurez les paramètres de l'appareil. Consultez ***Restaurer l'appareil***.

3.13 Étalonnage de l'image

Cette fonction permet d'aligner les images de THUNDER 4.0 et de votre appareil supplémentaire (par exemple une lunette de visée diurne), ce qui est nécessaire pour conserver la précision de la visée.

Remarque

Cette fonction est uniquement prise en charge en mode Clip-On.

Procédure

1. Maintenez la touche ☰ enfoncée pour afficher le menu.
2. Accédez à **Paramètres avancés**, et appuyez sur △ ou ▽ pour sélectionner .
3. Appuyez sur ☰ pour accéder à l'interface de réglage.
4. Veuillez sélectionner , appuyez sur ☰ et sur △ ou sur ▽ pour régler la taille d'affichage du menu.
5. Veuillez sélectionner , appuyez sur ☰ et sur △ ou sur ▽ pour changer de profil d'étalonnage.
6. Veuillez sélectionner et appuyez sur ☰ pour modifier le nom de la puce.

   Veuillez appuyer sur ☰ pour changer de caractère et appuyez sur △ ou sur ▽ pour définir chaque caractère.
7. Veuillez sélectionner et appuyer sur ☰ pour activer/désactiver l'étalonnage de la sensibilité au recul.

Remarque

- L'appareil est livré avec la sensibilité au recul par défaut, qui convient à

la plupart des situations.

- Si vous constatez que la sensibilité au recul actuelle ne vous convient pas, veuillez activer l'étalonnage de la sensibilité au recul, rester sur la page d'étalonnage de l'image, déclencher une activation et attendre que l'appareil mette à jour la sensibilité au recul.
- Veuillez désactiver l'étalonnage de la sensibilité au recul après l'opération.

8. Veuillez sélectionner , appuyez sur et sur ou sur pour régler la distance par rapport à la cible.
9. (Facultatif) Sélectionnez pour figer l'image. Vous pouvez également sélectionner pour régler la durée du compte à rebours du gel automatique.
10. Veuillez sélectionner puis appuyez sur pour sélectionner l'axe X ou Y, puis appuyez sur ou sur pour régler les coordonnées jusqu'à ce que la fenêtre atteigne la position cible.

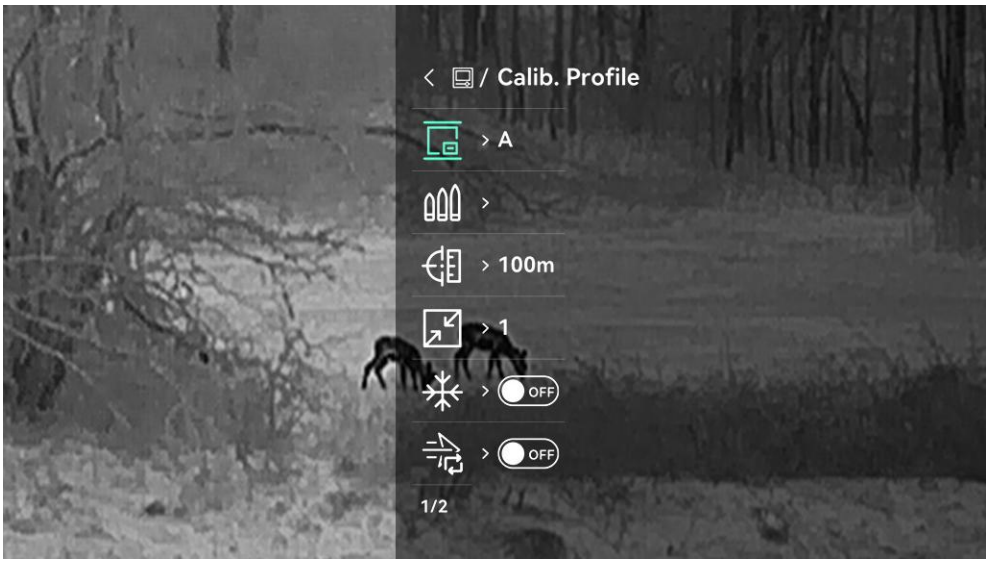



Figure 3-7 Étalonnage de l'image

11. Maintenez la touche enfoncée pour quitter l’étalonnage de l'image.

3.14 Ligne de référence

La ligne de référence peut vous aider à atteindre la cible avec une précision élevée.

Remarque

- Cette fonction est uniquement prise en charge en mode Clip-On.
- En raison des loi&réglementation, l’affich direct sera suspendu lors de l’activ de la ligne de réf. (Cette instruction apparaît également lors de l'accès à l'interface de **la ligne de réf.**. Appuyez sur n'importe quelle touche pour la fermer.).
- Lors du changement de profils d'étalonnage d'image, le profil de ligne de référence lié au profil d'étalonnage d'image sera appliqué automatiquement.

Avant de commencer

1. Veuillez faire passer l'appareil en mode Clip-On.
2. Veuillez activer le préenregistrement vidéo. Voir *Préenregistrement vidéo*.
3. Veuillez garder vos appareils stables et déclenchez une activation.

Procédure

1. Maintenez la touche enfoncée pour afficher le menu.

2. Accédez à **Paramètres avancés**, puis sélectionnez .
3. Appuyez sur pour accéder à l'interface de réglage.
4. Sélectionnez pour activer la superposition vidéo. Vous pouvez visionner la vidéo préenregistrée lorsque cette fonction est activée.
5. Sélectionnez et pour paramétrer le type et la couleur de la ligne de référence.
6. Veuillez sélectionner pour définir l'opacité de la ligne de référence.
7. Sélectionnez pour ajuster la position de la ligne de référence. Veuillez appuyer sur pour basculer entre les axes **X** et **Y** et appuyez sur △ ou sur ▽ pour régler les coordonnées jusqu'à ce que la ligne de référence s'aligne sur le point d'impact.

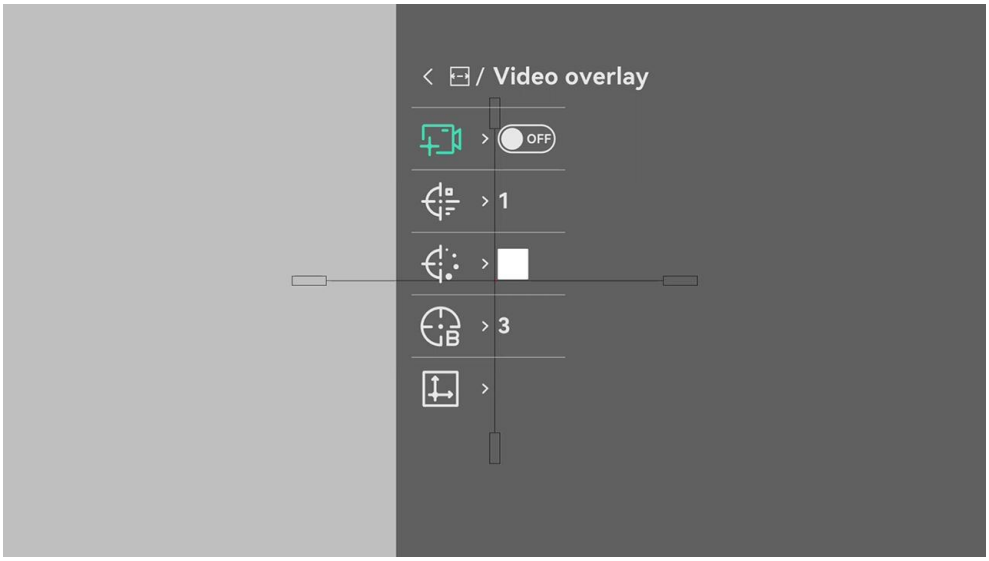

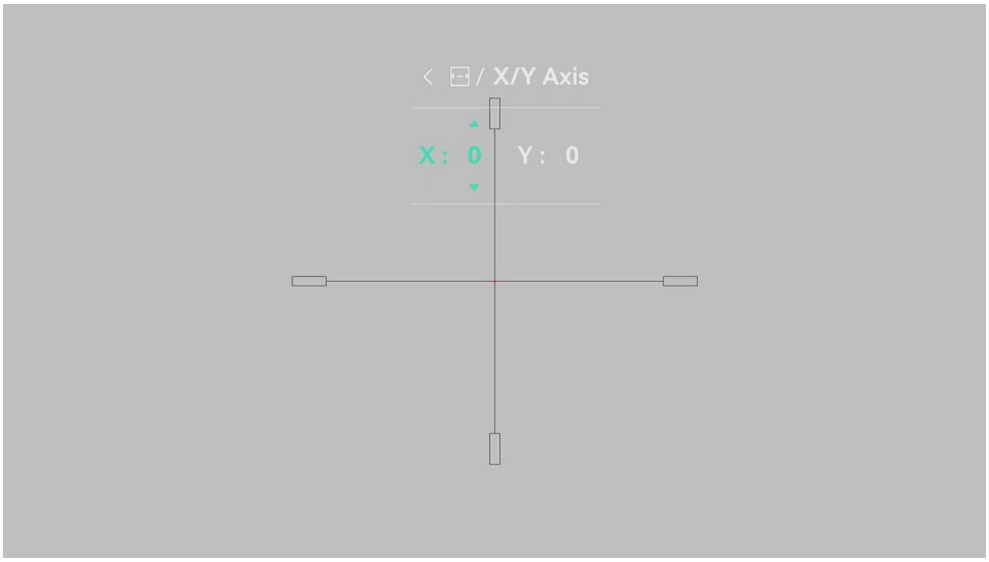

Figure 3-8 Ajustez la ligne de référence

8. Veuillez déclencher à nouveau une activation pour vérifier que le point de visée correspond au point d'impact.
9. Appuyez longuement sur pour sortir de l'interface selon les instructions indiquées dans le message.
   - **OK**: enregistrer les paramètres et sortir de l'interface.
   - **ANNULER**: Quitter sans enregistrer les paramètres.

3.15 Calcul balistiquepour la chasse

La fonction vous permet d'avoir une meilleure expérience dans différentes conditions. Plusieurs paramètres sont utilisés au calcul pour garantir la précision et la facilité d'utilisation.

Remarque

Cette fonction n'est disponible que sur certains modèles en mode Clip-On. Veuillez vous référer au produit réel.

Avant de commencer

Assurez-vous d'avoir terminé le réglage de l'étalonnage de l'image et de la ligne de référence.

Procédure

1. Maintenez la touche enfoncée pour afficher le menu.

2. Accédez à **Paramètres avancés**, et appuyez sur △ ou ▽ pour sélectionner **Calcul balistique**. Appuyez sur pour accéder à l'interface de réglage.
3. Appuyez sur pour activer le calcul balistique.
4. Sélectionnez **Couleur point visée**. Appuyez sur et sur △ ou sur ▽ pour définir la couleur du point de visée.
5. Sélectionnez et appuyez sur pour accéder à l'interface de configuration des paramètres. Appuyez sur △ ou sur ▽ pour sélectionner les paramètres suivants, puis appuyez sur pour définir ou saisir les données.
   - Modèle de glissement : Définissez le modèle de glissement spécifique à chaque puce, par exemple G1, G7 et GS.
   - Vitesse initiale : la vitesse varie en fonction de différentes conditions.
   - Altitude : réglez cette valeur sur votre altitude normale.
   - Température: réglez cette valeur sur votre température normale.
   - Coefficient balistique : la mesure de sa capacité à surmonter la résistance de l'air.
   - Hauteur de visée : La distance entre l'alésage et le centre de l'objectif.
   - Direction/vitesse du vent : Définissez la direction et la vitesse actuelles du vent.
6. Veuillez appuyer sur pour changer de chiffre, puis sur △ ou sur ▽ pour modifier le nombre.
7. Maintenez enfoncée pour enregistrer et sortir du menu.
8. Lors de la vue en direct, appuyez sur ▽ pour activer le télémètre laser, pointez le réticule de télémétrie vers la cible et appuyez à nouveau sur ▽ pour mesurer la distance de la cible. L'écran affichera le point de visée recommandé, la distance de chute et la dérive due au vent.
9. (Facultatif) Reportez-vous à ***Étalonnage de l'image*** pour ajuster la distance, puis répétez les étapes ci-dessus.

Remarque

- Plus vous spécifiez de paramètres, plus le point de visée recommandé sera précis.
- La distance de chute et la dérive due au vent sont liées aux paramètres saisis. Reportez-vous à la situation réelle.
- Le télémètre laser continue n'est pas disponible lorsque le calcul balistique est activé.

4 Mesure de distance

Doté d'un module LRF intégré dans l'objectif, l'appareil permet de détecter la distance entre une cible et la position d'observation à l'aide d'un laser.

Avant de commencer

Pour bien mesurer la distance, gardez les mains fermes et une position stable. Sinon, la mesure sera moins précise.

Procédure

1. Maintenez la touche enfoncée pour afficher le menu.
2. Accédez à **Paramètres avancés**, puis appuyez sur △ ou sur ▽ pour sélectionner .
3. Appuyez sur pour accéder à l'interface de réglage.
4. Accédez à pour sélectionner un mode de télémètre laser, puis appuyez sur pour confirmer. Choisissez une option entre **Une fois** et **En Continu**.
   - **Une fois**: permet de mesurer la distance une fois.
   - **En Continu** : permet de mesurer la distance en continu. Vous pouvez également choisir la durée de la mesure. Le résultat de la mesure est actualisé toutes les secondes.
5. (Facultatif) Veuillez sélectionner et appuyez sur pour activer/désactiver l'affichage THD. Lorsque cette option est activée, le THD (distance horizontale réelle) par rapport à la cible s'affiche lors du télémètre laser.
6. Réglez **le style** et **la couleur du réticule de télémétrie** en fonction de vos besoins. Appuyez sur pour entrer dans le menu et appuyez sur △ ou ▽ pour sélectionner le style et la couleur du réticule de télémétrie.

Remarque

Les paramètres du réticule de télémétrie ne sont disponibles que sur des modèles spécifiques. Veuillez vous référer au produit réel.

7. Maintenez la touche enfoncée pour revenir à l'interface de la vue en direct.
8. Veuillez appuyer sur ▽ pour activer le laser et viser la cible.
9. Veuillez appuyer à nouveau sur ▽ pour mesurer la distance à la cible.

Remarque

- Veuillez appuyer deux fois sur ▽ dans l'interface de vue en direct pour désactiver le télémètre laser.
- Le mode Télémètre laser ne peut pas être défini lorsque le mode Calcul balistique est activé, et le mode Télémètre laser continu indisponible.
- Lorsque le mode Télémètre laser continu est activé, il passe en mode Unique après l'activation du mode Calcul balistique. Lorsque le mode Calcul balistique est désactivé, le mode Télémètre laser revient au mode Continu.
- Impossible d'activer la fonction Télémétrie laser lorsque la batterie de l'appareil est faible.

Résultat

Le résultat de la mesure de distance est affiché sur l'image.



Figure 4-1 Résultat de la mesure de distance

- Lorsque le THD est activé, la distance en ligne droite s'affiche en premier, suivie du THD. Par exemple, 156yd ci-dessus est la distance en ligne droite et ∠136yd est le THD.
- Le résultat de la télémétrie sera affiché sous la forme "000" si la télémétrie laser échoue.

Mise en garde

Le rayonnement laser émis par l'appareil peut provoquer des blessures aux yeux, des brûlures de la peau ou générer des substances inflammables. Avant d'activer la fonction du télémètre laser, assurez-vous qu'aucune personne ni aucune substance inflammable ne se trouve devant la lentille laser et que celle-ci n'est pas obstruée.

5 Paramètres généraux

5.1 Régler l'OSD

Choisissez d'afficher ou non les informations à OSD sur l'interface de la vue en direct.

Procédure

1. Maintenez la touche enfoncée pour afficher le menu.
2. Accédez à **Paramètres avancés**, puis sélectionnez .
3. Appuyez sur pour accéder à l'interface de réglage OSD.
4. Appuyez sur ou sur pour sélectionner l'**heure**, la **date** et l'**étalonnage Profil**, **Batterie** ou **OSD**, et appuyez sur pour activer ou désactiver l'élément sélectionné.
5. Maintenez enfoncée pour enregistrer et sortir du menu.

5.1.1 Définissez le mode d'enregistrement pur

Sur l'interface des paramètres OSD, maintenez les touches et enfoncées pour activer/désactiver le **mode d'enregistrement pur**.

Dans ce mode, aucune information OSD ne sera affichée pendant l'enregistrement vidéo (y compris la vidéo de pré-enregistrement activée par recul), même si **OSD** est activé.

5.2 Définissez le logo de la marque

Vous pouvez ajouter un logo de marque sur l'interface de la vue en direct, des instantanés et des vidéos.

Procédure

1. Maintenez la touche enfoncée pour afficher le menu.
2. Accédez à **Paramètres avancés**, puis sélectionnez .
3. Appuyez sur pour activer ou désactiver l'affichage du **logo de marque**.
4. Maintenez enfoncé pour enregistrer les réglages et quitter.

Résultat

Le logo de marque s'affiche dans le coin inférieur gauche de l'image.

5.3 Prévention brûlures

Évitez l'exposition directe au soleil et activez la fonction de prévention contre les dommages du capteur thermique.

Procédure

1. Maintenez la touche enfoncée pour afficher le menu.
2. Accédez à **Paramètres avancés**, puis sélectionnez .
3. Veuillez appuyer sur pour activer ou désactiver la fonction **Prévention brûlures**.
4. Maintenez la touche enfoncée pour enregistrer les paramètres et sortir du menu.

5.4 Capture et vidéo

5.4.1 Capturer une image

En mode de vue en direct, appuyez sur pour capturer l'image.

Remarque

- Une fois la photo prise, l'image se fige pendant 1 s et un message s'affiche à l'écran.
- Pour exporter les photos prises, reportez-vous au paragraphe *Exportation des fichiers*.

5.4.2 Réglage audio

Si vous activez la fonction audio, le son est intégré à l'enregistrement vidéo. Vous pouvez désactiver cette fonction lorsque le volume de la vidéo est trop élevé.

Procédure

1. Maintenez la touche enfoncée pour afficher le menu.
2. Accédez à **Paramètres avancés**, puis sélectionnez .
3. Appuyez sur pour activer ou désactiver cette fonction.
4. Maintenez enfoncée pour enregistrer et sortir du menu.

5.4.3 Enregistrer une vidéo

Procédure

1. Dans le mode de vue en direct, maintenez △ enfoncé et démarrez l'enregistrement.



Figure 5-1 Enregistrer une vidéo

2. Maintenez △ enfoncé pour arrêter l'enregistrement.

Remarque

En **mode d'enregistrement pur**, aucune information OSD ne sera affichée pendant l'enregistrement vidéo. Reportez-vous à ***Régler l'OSD*** pour activer/désactiver ce mode.

5.4.4 Préenregistrement vidéo

Après avoir activé cette fonction et sélectionné la durée de préenregistrement, l'appareil peut commencer automatiquement l'enregistrement avant l'activation par le recul et l'arrêter après cette activation.

Remarque

Cette fonction est uniquement prise en charge en mode Clip-On.

Procédure

1. Maintenez la touche ☰ enfoncée pour afficher le menu.
2. Accédez à ⚙ **Paramètres avancés**, puis sélectionnez P.

3. Appuyez sur pour accéder à l'interface de réglage. Appuyez sur △ ou sur ▽ pour basculer entre les durées d'enregistrement vidéo avant et après l'activation par le recul. Vous pouvez sélectionner les durées suivantes : 5 + 5 s, 10 + 10 s, 15 + 15 s et 15 + 25 s. Sélectionnez **DÉSACTIVÉ** pour désactiver la fonction.
4. Maintenez la touche enfoncée pour enregistrer les paramètres et sortir du menu.

Remarque

En **mode d'enregistrement pur**, aucune information OSD ne sera affichée pendant l'enregistrement vidéo. Reportez-vous à ***Régler l'OSD*** pour activer/désactiver ce mode.

5.4.5 Album local

Les images capturées et les vidéos enregistrées sont automatiquement stockées sur l'appareil. Vous pouvez visualiser les fichiers dans les albums locaux.

Procédure

1. Maintenez la touche enfoncée pour afficher le menu.
2. Appuyez sur △ ou ▽ pour sélectionner puis appuyez sur pour confirmer.

Remarque

Les albums sont automatiquement créés et nommés par année + mois. Les photos et vidéos locales d'un mois donné sont stockées dans l'album correspondant. Par exemple, les photos et vidéos de septembre 2026 sont enregistrées dans l'album nommé 202609.

3. Appuyez sur △ ou sur ▽ pour sélectionner un album, et sur pour y accéder.
4. Appuyez sur △ ou sur ▽ pour sélectionner le fichier à consulter.
5. Appuyez sur pour afficher le fichier sélectionné.

Remarque

- Les fichiers sont classés par ordre chronologique, les plus récents se trouvant en haut. Si vous ne parvenez pas à trouver les photos ou vidéos les plus récentes, vérifiez les paramètres d'heure et de date de votre appareil. Lorsque vous visualisez des fichiers, vous pouvez passer

à d'autres fichiers en appuyant sur △ ou ▽.

- Lorsque vous visualisez les vidéos, appuyez sur ▤ pour lancer ou arrêter la lecture vidéo.
- Pour supprimer un album ou un fichier, appuyez sur △ + ▤ pour afficher la boîte de dialogue où vous pourrez supprimer l'album ou le fichier en suivant les instructions à l'écran.

5.5 Exportation des fichiers

5.5.1 Exportation des fichiers à l'aide de HIKMICRO Sight

Accédez aux albums et exportez les fichiers de votre téléphone à l'aide de HIKMICRO Sight.

Avant de commencer

Installez HIKMICRO Sight sur votre téléphone mobile.

Procédure

1. Lancez HIKMICRO Sight et connectez votre appareil à l'application. Voir *Connexion à l'application*.
2. Appuyez sur Média pour accéder aux albums de l'appareil.

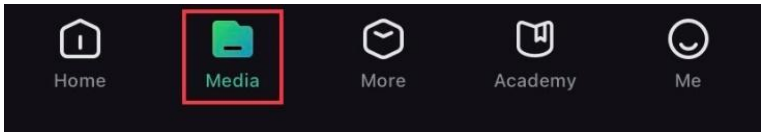

Figure 5-2 Accès aux albums de l'appareil

3. Appuyez sur **Local** ou **Appareil** pour afficher les photos et les vidéos.
   - **Local**: pour afficher les fichiers précédents de l'application.
   - **Appareil**: pour afficher les fichiers du dispositif actuel.

Remarque

Des photos ou vidéos peuvent ne pas s'afficher dans Appareil. Veuillez balayer l'écran vers le bas pour actualiser la page.

4. Sélectionnez un fichier en appuyant dessus, puis appuyez sur Télécharger pour exporter le fichier vers les albums locaux de votre téléphone.



Figure 5-3 Exportation des fichiers

Remarque

- Accédez à **Mon profil > À propos > Manuel d'utilisation** dans l'application pour afficher d'autres opérations plus détaillées.
- Accédez également aux albums de l'appareil en appuyant sur l'icône en bas à gauche de l'interface de la vue en direct.
- L'opération d'exportation peut varier en raison des mises à jour de l'application. Veuillez vous reporter à la version réelle de l'application à titre de référence.

5.5.2 Exportation de fichiers à l'aide de l'ordinateur

Cette fonction permet d'exporter les vidéos enregistrées et les photos prises.

Avant de commencer

Assurez-vous que l'appareil est allumé au moment de la connexion du câble.

Procédure

1. Maintenez la touche enfoncée pour afficher le menu.
2. Accédez à **Paramètres avancés**, et appuyez sur △ ou ▽ pour sélectionner .
3. Appuyez sur pour accéder à l'interface de configuration.
4. Appuyez sur △ ou sur ▽ pour sélectionner la **clé USB**.
5. Connectez l'appareil à un l'ordinateur à l'aide du câble de type C.

Remarque

- Assurez-vous que l'appareil est allumé au moment de la connexion du câble.
- Ouvrez l'explorateur de fichiers et sélectionnez le lecteur correspondant à l'appareil. Accédez au dossier DCIM et recherchez le dossier portant le nom de l'année et du mois de la capture. Par exemple, si vous avez pris une photo ou enregistré une vidéo en septembre 2026, accédez à DCIM > 202609 pour retrouver cette photo ou cette vidéo.

6. Sélectionnez et copiez les fichiers sur votre ordinateur.
7. Déconnectez l'appareil de votre ordinateur.

Remarque

- L’appareil affiche des images lorsque vous le connectez à un ordinateur. Cependant, les fonctions telles que l'enregistrement et la capture sont désactivées.
- À la première connexion de l’appareil à un ordinateur, le pilote de périphérique correspondant à l’appareil s’installera automatiquement.

6 Paramètres système

6.1 Réglage de la date

Procédure

1. Maintenez la touche enfoncée pour afficher le menu.
2. Accédez à **Paramètres avancés**, puis sélectionnez .
3. Appuyez sur pour accéder à l'interface de configuration.
4. Veuillez appuyer sur pour sélectionner l'année, le mois ou le jour à synchroniser, puis appuyez sur ou sur pour régler les valeurs, enfin appuyez à nouveau sur pour terminer le réglage.
5. Maintenez la touche enfoncée pour enregistrer les paramètres et sortir du menu.

6.2 Régler l'heure

Procédure

1. Maintenez la touche enfoncée pour afficher le menu.
2. Accédez à **Paramètres avancés**, puis sélectionnez .
3. Appuyez sur pour accéder à l'interface de configuration.
4. Appuyez sur ou pour changer le format de l'heure. Choisissez entre le format horaire 24 heures et 12 heures. Si vous sélectionnez une horloge de 12 heures, veuillez appuyer sur puis appuyez sur ou sur pour sélectionner AM ou PM.
5. Appuyez sur pour sélectionner les heures ou les minutes, puis appuyez sur ou pour changer la valeur.
6. Maintenez la touche enfoncée pour enregistrer les paramètres et sortir du menu.

6.3 Réglage de la langue

Sélectionnez la langue de l'affichage de l'appareil.

Procédure

1. Maintenez la touche enfoncée pour afficher le menu.

2. Accédez à **Paramètres avancés**, puis sélectionnez .
3. Appuyez sur pour accéder à l'interface de configuration de la langue.
4. Appuyez sur ou pour sélectionner la langue souhaitée, puis appuyez sur pour confirmer.
5. Maintenez la touche enfoncée pour enregistrer les paramètres et sortir du menu.

6.4 Définir les unités de mesure

Vous pouvez changer les unités d'affichage de distance.

Procédure

1. Maintenez la touche enfoncée pour afficher le menu.
2. Accédez à **Paramètres avancés**, puis sélectionnez .
3. Appuyez sur pour accéder à l'interface de configuration.
4. Appuyez sur ou pour sélectionner l'unité requise.
5. Maintenez la touche enfoncée pour enregistrer les paramètres et sortir du menu.

6.5 Sortie vidéo

L'appareil prend en charge la diffusion de l'écran vers un ordinateur via un lecteur multimédia en streaming basé sur le protocole UVC. Vous pouvez également visualiser l'image de l'appareil sur l'unité d'affichage pour plus de détails.

Procédure

1. Maintenez la touche enfoncée pour afficher le menu.
2. Accédez à **Paramètres avancés**, puis sélectionnez .
3. Appuyez sur pour accéder à l'interface de configuration.
4. Veuillez appuyer sur ou sur pour sélectionner **Numérique** et appuyez sur pour confirmer.
5. Maintenez enfoncé pour enregistrer les réglages et quitter.
6. Ouvrez le lecteur basé sur le protocole UVC et connectez votre appareil au PC via un câble de type C.

6.6 Veuillez définir le code de verrouillage de l'écran

Vous pouvez définir un code d'accès pour verrouiller l'écran de l'appareil afin d'éviter tout accès non autorisé à l'appareil.

6.6.1 Veuillez activer le code d'accès

Procédure

1. Maintenez la touche enfoncée pour afficher le menu.
2. Accédez à **Paramètres avancés**, et appuyez sur △ ou ▽ pour sélectionner .
3. Veuillez appuyez sur pour activer cette fonction et accéder à l'interface de configuration.
4. Veuillez appuyer sur pour changer de chiffre, puis sur △ ou sur ▽ pour modifier le nombre.
5. Maintenez la touche enfoncée pour enregistrer les paramètres et sortir du menu.

Résultat

Lorsque le code d'accès est activé, vous devez saisir le code d'accès lorsque l'appareil est allumé ou sorti du mode veille. Veuillez appuyer sur pour changer de chiffre, puis sur △ ou sur ▽ pour modifier le nombre, et maintenir la touche enfoncée pour confirmer.

Remarque

Si vous oubliez le code d'accès, vous pouvez maintenir la touche △ enfoncée pour le réinitialiser sur l'écran de verrouillage. Cette opération nécessite une réinitialisation aux valeurs d'usine de l'appareil.

6.6.2 Changer code d'accès

Vous pouvez modifier le code d'accès selon vos besoins lorsqu'il est activé.

Procédure

1. Maintenez la touche enfoncée pour afficher le menu.
2. Allez à **Paramètres avancés**, puis appuyez sur △ ou sur ▽ pour sélectionner et appuyez sur pour confirmer.

3. Appuyez sur △ ou sur ▽ pour sélectionner ⚙, puis sur ☰ pour accéder à l'interface de configuration.
4. Veuillez appuyer sur ☰ pour changer de chiffre, puis sur △ ou sur ▽ pour modifier le nombre.
5. Maintenez la touche ☰ enfoncée pour enregistrer les paramètres et sortir du menu.

6.7 Affichage des informations sur l'appareil

Procédure

1. Maintenez la touche ☰ enfoncée pour afficher le menu.
2. Accédez à **Paramètres avancés**, puis sélectionnez ⓘ.
3. Veuillez appuyer sur ☰ pour afficher les informations sur l'appareil, notamment la version, le numéro de série et l'espace de stockage disponible.
4. Maintenez ☰ enfoncé pour quitter.

6.7.1 Définissez le mode « Menu simple »

En mode « Menu simple », les polices et les icônes sont agrandies pour faciliter leur reconnaissance.

- Lorsque les informations sur l'appareil sont affichées, maintenez les touches ☰ et ▽ enfoncées pour accéder aux paramètres du mode « Menu simple ».
- Sélectionnez « Menu simple personnalisé » pour définir les éléments de menu à afficher en mode « Menu simple ».
- En mode « Menu simple », maintenez les touches ☰ et ▽ enfoncées sur l'interface d'informations sur l'appareil pour quitter ce mode.

6.8 Restaurer l'appareil

Cette fonction restaure uniquement les paramètres de base de l'appareil, tels que la luminosité, le contraste, la fonction PIP et le profil d'étalonnage d'image sélectionné, à leurs valeurs par défaut. En revanche, les paramètres d'étalonnage d'image et de la ligne de référence, ainsi que les données de l'album local, ne seront pas restaurés.

Procédure

1. Maintenez la touche enfoncée pour afficher le menu.
2. Accédez à **Paramètres avancés**, puis sélectionnez .
3. Appuyez sur pour rétablir les valeurs par défaut de l’appareil en suivant les instructions du message qui s’affiche.

6.9 Réinitialiser l’appareil

Cette fonction efface tout le contenu et tous les paramètres, y compris les paramètres de base, le stockage, le code d'accès, le mot de passe du point accès et l'étalonnage de l'image.

Procédure

1. Maintenez la touche enfoncée pour afficher le menu.
2. Accédez à **Paramètres avancés**, puis sélectionnez .
3. Appuyez sur pour rétablir les valeurs par défaut de l’appareil en suivant les instructions du message qui s’affiche.

7 Foire aux questions

7.1 Pourquoi le moniteur est-il éteint ?

Vérifiez le niveau des batteries de l’appareil. Vérifiez le moniteur après avoir chargé l’appareil pendant 5 min.

7.2 La capture ou l’enregistrement ne fonctionne pas. Quel est le problème ?

Vérifiez les éléments suivants.

- Si l’appareil est connecté à votre ordinateur. La prise de photo et l’enregistrement sont désactivés dans cette situation.
- Si l’espace de stockage est plein.
- Si le niveau des batteries est faible.

7.3 Pourquoi l’ordinateur ne détecte-t-il pas l’appareil ?

Vérifiez les éléments suivants.

- Vérifiez si le mode Connexion USB de l'appareil est défini sur **clé USB**.
- Si l’appareil est connecté à votre ordinateur par le câble fourni.
- Si vous utilisez d’autres câbles USB, vérifiez que la longueur du câble est inférieure à 1 m.

Informations légales

©Hangzhou Microimage Software Co., Ltd. Tous droits réservés.

À propos de ce manuel

Ce manuel fournit des instructions d'utilisation et de gestion du produit. Les images, les tableaux, les figures et toutes les autres informations ci-après ne sont donnés qu'à titre de description et d'explication. Les informations contenues dans ce manuel sont modifiables sans préavis, en raison d'une mise à jour d'un micrologiciel ou pour d'autres raisons. Veuillez trouver la dernière version de ce manuel sur le site Internet de HIKMICRO (www.hikmicrotech.com).

Veuillez utiliser ce mode d'emploi avec les conseils et l'assistance de professionnels spécialement formés dans la prise en charge de ce produit.

Reconnaissance des marques de commerce

HIKMICRO Et les autres marques commerciales et logos de HIKMICRO sont la propriété de HIKMICRO dans diverses juridictions.

Toutes les autres marques et tous les logos mentionnés appartiennent à leurs propriétaires respectifs.

Déclaration relative aux logiciels libres d'accès

Ce produit ne peut être lancé sans la contribution de logiciels libres d'accès. Nous respectons la propriété intellectuelle d'autrui, avons mis en place et continuerons d'améliorer notre système de conformité relative aux logiciels libres d'accès. Vous pouvez nous contacter pour obtenir la Déclaration relative aux logiciels libres d'accès et le code source copyleft de ce produit.

MENTIONS LÉGALES

DANS LES LIMITES AUTORISÉES PAR LA LOI EN VIGUEUR, LE PRÉSENT MANUEL ET LE PRODUIT DÉCRIT, AINSI QUE SON MATÉRIEL, SES LOGICIELS ET SES FIRMWARES, SONT FOURNIS « EN L'ÉTAT » ET « AVEC CES DÉFAUTS ET ERREURS ». HIKMICRO NE FAIT AUCUNE GARANTIE, EXPLICITE OU IMPLICITE, Y COMPRIS, MAIS SANS S'Y LIMITER, DE QUALITÉ MARCHANDE, DE QUALITÉ SATISFAISANTE, OU D'ADÉQUATION À UN USAGE PARTICULIER. VOUS UTILISEZ LE PRODUIT À VOS PROPRES RISQUES. EN AUCUN CAS, HIKMICRO NE SERA TENU RESPONSABLE DE TOUT DOMMAGE SPÉCIAL, CONSÉCUTIF, ACCESSOIRE OU INDIRECT, Y

COMPRIS, ENTRE AUTRES, LES DOMMAGES RELATIFS À LA PERTE DE PROFITS D'ENTREPRISE, À L'INTERRUPTION D'ACTIVITÉS COMMERCIALES, OU LA PERTE DES DONNÉES, LA CORRUPTION DES SYSTÈMES, OU LA PERTE DES DOCUMENTS, S'ILS SONT BASÉS SUR UNE VIOLATION DE CONTRAT, UNE FAUTE (Y COMPRIS LA NÉGLIGENCE), LA RESPONSABILITÉ EN MATIÈRE DE PRODUITS, OU AUTRE, EN RAPPORT AVEC L'UTILISATION DU PRODUIT, MÊME SI HIKMICRO A ÉTÉ INFORMÉ DE LA POSSIBILITÉ D'UN TEL DOMMAGE OU D'UNE TELLE PERTE.

VOUS RECONNAISSEZ QUE LA NATURE D'INTERNET EST SOURCE DE RISQUES DE SÉCURITÉ INHÉRENTS, ET HIKMICRO SE DÉGAGE DE TOUTE RESPONSABILITÉ EN CAS DE FONCTIONNEMENT ANORMAL, DIVULGATION D'INFORMATIONS CONFIDENTIELLES OU AUTRES DOMMAGES DÉCOULANT D'UNE CYBERATTAQUE, D'UN PIRATAGE INFORMATIQUE, D'UNE INFECTION PAR DES VIRUS, OU AUTRES RISQUES DE SÉCURITÉ LIÉS À INTERNET ; TOUTEFOIS, HIKMICRO FOURNIRA UNE ASSISTANCE TECHNIQUE DANS LES DÉLAIS SI NÉCESSAIRE.

VOUS ACCEPTEZ D'UTILISER CE PRODUIT CONFORMÉMENT À L'ENSEMBLE DES LOIS EN VIGUEUR. IL EST DE VOTRE RESPONSABILITÉ EXCLUSIVE DE VEILLER À CE QUE VOTRE UTILISATION SOIT CONFORME À LA LOI APPLICABLE. IL VOUS APPARTIENT SURTOUT D'UTILISER CE PRODUIT D'UNE MANIÈRE QUI NE PORTE PAS ATTEINTE AUX DROITS DE TIERS, Y COMPRIS, MAIS SANS S'Y LIMITER, LES DROITS DE PUBLICITÉ, LES DROITS DE PROPRIÉTÉ INTELLECTUELLE, OU LA PROTECTION DES DONNÉES ET D'AUTRES DROITS À LA VIE PRIVÉE. VOUS NE DEVEZ PAS UTILISER CE PRODUIT POUR LA CHASSE ILLÉGALE D'ANIMAUX, LA VIOLATION DE LA VIE PRIVÉE OU POUR TOUTE AUTRE FIN JUGÉE ILLÉGALE OU PRÉJUDICIABLE À L'INTÉRÊT PUBLIC. VOUS NE DEVEZ PAS UTILISER CE PRODUIT POUR TOUTE UTILISATION FINALE INTERDITE, NOTAMMENT LA MISE AU POINT OU LA PRODUCTION D'ARMES DE DESTRUCTION MASSIVE, LA MISE AU POINT OU LA FABRICATION D'ARMES CHIMIQUES OU BIOLOGIQUES, LES ACTIVITÉS DANS LE CONTEXTE LIÉ AUX EXPLOSIFS NUCLÉAIRES OU AU CYCLE DU COMBUSTIBLE NUCLÉAIRE DANGEREUX, OU SOUTENANT LES VIOLATIONS DES DROITS DE L'HOMME.

VEUILLEZ RESPECTER TOUTES LES INTERDICTIONS ET TOUTES LES RESTRICTIONS EXCEPTIONNELLES DE L'ENSEMBLE DES LOIS ET RÉGLEMENTATIONS APPLICABLES, EN PARTICULIER, DES LOIS ET RÉGLEMENTATIONS LOCALES RELATIVES AUX ARMES À FEU OU À LA CHASSE. VEUILLEZ TOUJOURS VÉRIFIER LES DISPOSITIONS ET RÉGLEMENTATIONS NATIONALES AVANT D'ACHETER ET D'UTILISER CE

PRODUIT. NOTEZ QUE VOUS DEVREZ PEUT-ÊTRE DEMANDER DES PERMIS, DES CERTIFICATS ET/OU DES LICENCES AVANT D'ACHETER, DE VENDRE, DE MENER UNE ACTIVITÉ MARKETING POUR ET/OU D'UTILISER CE PRODUIT. HIKMICRO NE SERA PAS TENUE POUR RESPONSABLE DE TELLES ACQUISITIONS, VENTES, ACTIVITÉS MARKETING ET UTILISATIONS FINALES ILLÉGALES OU INAPPROPRIÉES ET DES DOMMAGES PARTICULIERS, CONSÉCUTIFS, ACCESSOIRES OU INDIRECTS QUI POURRAIENT EN RÉSULTER.

EN CAS DE CONFLIT ENTRE CE MANUEL ET LES LOIS EN VIGUEUR, CES DERNIÈRES PRÉVALENT.

Informations sur les réglementations

Ces clauses ne s’appliquent qu’aux produits portant la marque ou l’information correspondante.

Déclaration de conformité UE

CE

Ce produit et, le cas échéant, les accessoires qui l'accompagnent, sont estampillés « CE » et sont donc conformes aux normes européennes harmonisées en vigueur répertoriées sous la Directive 2014/30/UE (EMCD), la Directive 2011/65/UE (RoHS) et la Directive 2014/53/UE.
Par la présente, Hangzhou Microimage Software Co., Ltd. déclare que cet appareil (se référer à l’étiquette) est conforme à la directive 2014/53/UE.
Le texte intégral de la Déclaration de conformité UE est disponible à l’adresse Internet suivante : https://www.hikmicrotech.com/en/support/download-center/declaration-of-conformity/.

Bandes de fréquence et puissance (pour la CE)

Les bandes de fréquences et les limites nominales de la puissance d’émission (rayonnée ou conduite) applicables aux équipements radio suivants sont les suivantes :
Wi-Fi 2,4 GHz (2,4 GHz à 2,4835 GHz), 20 dBm
Wi-Fi 5 GHz (5,18 GHz à 5,24 GHz) : 23 dBm
Wi-Fi 5 GHz (5,745 GHz à 5,825 GHz) : 14 dBm

Informations relatives à l’exposition aux radiofréquences

Cet appareil a été testé et respecte les limites applicables à l’exposition aux radiofréquences (RF).
Pour les appareils sans adaptateur d’alimentation offert, utilisez l’adaptateur d’alimentation fourni par un fabricant qualifié. Reportez-vous aux spécifications du produit pour les dispositions nécessaires et détaillées en matière d’alimentation.
Pour les appareils sans batterie offerte, utilisez la batterie fournie par un fabricant qualifié. Reportez-vous aux spécifications du produit pour les détails concernant la pile.



Directive 2012/19/UE (directive DEEE) : Dans l'Union européenne, les produits portant ce symbole ne doivent pas être déposés dans une décharge municipale où le tri des déchets n'est pas pratiqué. Pour un recyclage adéquat, remettez ce produit à votre revendeur lors de l’achat d’un nouvel équipement équivalent, ou déposez-le dans un lieu de collecte prévu à cet effet. Pour de plus amples informations, visitez le site Web : www.recyclethis.info



Règlement (EU) 2023/1542 (Règlement relatif aux batteries) : Ce produit contient une batterie et est conforme au règlement (UE) 2023/1542. La batterie ne peut pas être déposée dans une décharge municipale où le tri des déchets n'est pas pratiqué, dans l'Union européenne. Pour plus de précisions sur la pile, reportez-vous à sa documentation. La batterie porte ce symbole qui peut inclure la mention cadmium (Cd) ou plomb (Pb). Pour la recycler correctement, renvoyez-la à votre revendeur ou déposez-la dans un point de collecte prévu à cet effet. Pour de plus amples informations, visitez le site Web : www.recyclethis.info.

Conventions des symboles

Les symboles que vous pouvez rencontrer dans ce document sont définis comme suit.

Symbole	Description
Remarque	Fournit des informations supplémentaires pour souligner ou compléter des points importants du texte principal.
Mise en garde	Indique une situation potentiellement dangereuse qui, si elle n'est pas évitée, pourra entraîner des dommages de l'équipement, des pertes de données, une dégradation des performances ou des résultats imprévisibles.
Danger	Indique un danger avec un niveau de risque élevé qui, s'il n'est pas évité, entraînera la mort ou des blessures graves.

Consignes de sécurité

L’objectif de ces instructions est de garantir que l’utilisateur soit en mesure d’utiliser correctement le produit sans danger ou dommage aux biens. Veuillez lire soigneusement toutes les consignes de sécurité avant d’utiliser l’appareil.

Transport

- Gardez l’appareil dans son emballage d’origine ou dans un emballage similaire lors de son transport.
- Veuillez conserver l’emballage de l’appareil pour toute utilisation ultérieure. En cas de panne, vous devrez renvoyer l’appareil à l’usine dans son emballage d’origine. Le transport de l’appareil sans son emballage d’origine peut l’endommager et l’entreprise se dégage de toute responsabilité dans ce cas.
- Ne pas faire tomber le produit ou le soumettre à un choc physique. Éloigner l’appareil d’interférences magnétiques.

Alimentation électrique

- Si un adaptateur secteur est fourni dans l’emballage de l’appareil, n’utilisez que l’adaptateur fourni. Si aucun adaptateur secteur n’est fourni, assurez-vous que l’adaptateur secteur ou toute autre source d’alimentation est conforme à la source d’alimentation limitée. Reportez-vous à l’étiquette du produit pour connaître les paramètres de sortie de l’alimentation.
- La puissance délivrée par le chargeur doit être comprise entre 5,5 watts minimum requis par l’équipement radio et 7 watts maximum afin d’atteindre la vitesse de charge maximale.
- Vérifiez que la prise est correctement branchée à la prise électrique.
- Pour éviter tout risque de surchauffe ou d’incendie dû à une surcharge, ne reliez PAS plusieurs appareils à un seul adaptateur d’alimentation.

Batterie

- L’appareil prend en charge une pile au lithium-ion amovible. La tension de charge limitée de la batterie est de 4,4 V. La capacité de la batterie est de 3,85 V/4 Ah (15,4 Wh).
- ATTENTION : Il y a un risque d’explosion lorsque la batterie est remplacée par une batterie de type incorrect. Remplacez-les uniquement par une pile/des batteries identiques ou de type équivalent.
- Les piles de taille inappropriée ne peuvent pas être installées et peuvent provoquer un arrêt anormal.

- Le remplacement de la pile par une pile du mauvais type peut conduire à l’annulation d’une protection (par exemple, dans le cas de certains types de piles au lithium).
- Veuillez acheter les batteries recommandées par le fabricant si nécessaire.
- Les batteries achetées par les utilisateurs doivent répondre aux normes internationales applicables à la sécurité des batteries (par exemple, les normes EN/IEC).
- Utilisez une pile fournie par un fabricant qualifié. Reportez-vous aux spécifications du produit pour les détails concernant la pile.
- Éliminez les piles usées conformément aux instructions.
- ATTENTION : Risques de court-circuit, d'incendie ou d'explosion si la batterie est endommagée. L'utilisation fréquente, les chutes, les chocs, la corrosion ou la compression de la batterie peuvent provoquer des dommages, notamment une fissure du boîtier, un détachement des plaques ou une fuite de liquide ou de gaz interne, etc.
- Si la batterie est endommagée, cessez immédiatement de l'utiliser et mettez-la au rebut conformément aux instructions.
- Retirez la pile si vous ne prévoyez pas d’utiliser l’appareil pendant une longue période.
- Pour le stockage à long terme de la pile, assurez-vous qu’elle est complètement chargée tous les 3 mois afin d’en garantir la qualité. Dans le cas contraire, elle pourrait se détériorer.
- Assurez-vous que la température de la pile est comprise entre 0 °C et 45 °C lors de la charge.
- Ne jetez pas une pile au feu ou dans un four chaud, ni ne broyez mécaniquement ou découpez une pile, car cela pourrait engendrer une explosion.
- Ne laissez pas une batterie dans un environnement extrêmement chaud ou à faible pression, car vous encourez un risque d’explosion ou une fuite de liquide ou de gaz inflammable.
- Pendant la recharge des batteries, vérifiez qu’il n’y a aucun matériau inflammable à moins de 2 m du chargeur.
- NE placez PAS l’appareil avec sa batterie ni la batterie uniquement à proximité de source de chaleur ou de flammes. Ne l’exposez pas à la lumière directe du soleil.
- NE laissez PAS la batterie à portée des enfants.
- N’avalez PAS la pile pour éviter les risques de brûlures chimiques.
- Ce produit contient une pile bouton. Si la pile bouton est avalée, celle-ci peut provoquer de graves brûlures internes en seulement 2 heures et entraîner la mort.
- Si le compartiment des piles ne peut pas être complètement refermé,

cessez d’utiliser le produit et conservez-le hors de la portée des enfants.
- Si vous pensez que des piles ont été ingérées ou insérées à l'intérieur d'une partie du corps, consultez immédiatement un médecin.

Maintenance

- Si le produit ne fonctionne pas correctement, contactez votre revendeur ou le centre de service le plus proche. Nous n’assumerons aucune responsabilité concernant les problèmes causés par une réparation ou une opération de maintenance non autorisée.
- Assurez-vous que l'alimentation électrique a été coupée avant toute ouverture et réparation de l'appareil par un professionnel.
- Vérifiez les surfaces optiques de l'objectif, de l'oculaire, du télémètre, etc. Si nécessaire, éliminez la poussière et le sable des optiques à l'aide d'outils et de solvants spécialement conçus à cet effet (il est préférable d'utiliser une méthode sans contact).
- Essuyez les surfaces extérieures des pièces en métal, en plastique et en silicone à l'aide d'un chiffon propre et doux. N'utilisez pas de substances chimiques actives, ni de solvants, etc., car ils pourraient endommager la peinture.
- Nettoyez les contacts électriques de la batterie de l'appareil à l'aide d'un solvant organique non gras.
- Si l’appareil n’est pas utilisé conformément aux indications du fabricant, le dispositif de protection fourni par l’appareil peut être compromis.

Environnement d’exploitation

- Assurez-vous que l’environnement d’exploitation répond aux exigences de l’appareil. La température de fonctionnement doit être comprise entre -30 °C et 55 °C et l’humidité de fonctionnement entre 5 % et 95 %.
- N’exposez PAS l’appareil à de puissants rayonnements électromagnétiques ou à des environnements poussiéreux.
- N’orientez PAS l’objectif vers le soleil ou toute autre source de lumière vive.
- Placez l’appareil dans un endroit sec et bien aéré.
- Pendant l’utilisation de tout équipement générant un laser, veillez à ce que l’objectif de l’appareil ne soit pas exposé au faisceau laser, car il pourrait brûler.
- Évitez d’installer l’appareil sur une surface vibrante ou dans des lieux sujets aux chocs (vous risqueriez d’endommager l’appareil).
- Cet équipement n’est pas adapté à un usage dans les endroits où des enfants sont susceptibles d’être présents.

Urgence

Si de la fumée, des odeurs ou du bruit s’échappent de l’appareil, mettez immédiatement l’appareil hors tension et débranchez le câble d’alimentation, puis contactez un centre de réparation.

Laser



Pendant l’utilisation de tout équipement générant un laser, veillez à ce que l’objectif de l’appareil ne soit pas exposé au faisceau laser, car il pourrait brûler. Le rayonnement laser émis par l’appareil peut provoquer des blessures aux yeux, des brûlures de la peau ou générer des substances inflammables. Avant d'activer la fonction du télémètre laser, assurez-vous qu'aucune personne ni aucune substance inflammable ne se trouve devant la lentille laser et que celle-ci n'est pas obstruée. Ne placez pas l’appareil à un endroit où des personnes mineures peuvent y accéder. Selon les normes IEC 60825-1:2014, EN 60825-1:2014+A11:2021 et EN 50689:2021, ce produit laser est considéré comme un produit laser de classe 1 et produit laser grand public.

GARANTIE LIMITÉE

Scannez le code QR pour prendre connaissance de la politique de garantie du produit.

Adresse de fabrication

Logement 313, Unité B, Bâtiment 2, 399 Danfeng Road, Sous-district de Xixing, District de Binjiang, Hangzhou, Zhejiang 310052, Chine

Hangzhou Microimage Software Co., Ltd.

AVIS DE CONFORMITÉ : il est possible que les produits de la série thermique soient soumis à des contrôles d’exportation dans divers pays ou diverses régions, ce qui inclut, sans s’y limiter, les États-Unis, l’Union européenne, le Royaume-Uni ou d’autres pays membres de l’Arrangement de Wassenaar. Veuillez consulter votre expert professionnel en questions juridiques ou en conformité ou les autorités de votre gouvernement local pour toute exigence de permis d’exportation si vous prévoyez de transférer, d’exporter ou de réexporter des produits de la série thermique entre différents pays.



Hikmicro Hunting.Global

HIKMICRO Outdoor

www.hikmicrotech.com

Hikmicro Hunting.Global

HIKMICRO Hunting.Global

support@hikmicrotech.com

UD48647B