HIKMICRO

Gebruikershandleiding

Thermische Clip-On

THUNDER 4.0-SERIE

V6.3.2 202610

Neem contact met ons op

INHOUDSOPGAVE

1 Overzicht....1

1.1 Apparaatbeschrijving....1
1.2 Hoofdfuncties....1
1.3 Verschijning....1

2 Voorbereiding....5

2.1 Batterij plaatsen....5
2.1.1 Instructies voor de batterij....5
2.1.2 Batterij vervangen....5
2.2 Apparaat verbinden....6
2.3 Monoculairopzetstuk installeren....7
2.4 De adapter installeren....7
2.5 Adapter verwijderen....8
2.6 De daglichtkijker installeren....8
2.7 Aan/uit- schakelaar....9
2.8 Scherm automatisch uit....9
2.9 Menubeschrijving....10
2.10 App verbinding....11
2.11 Firmwarestatus....12
2.11.1 Firmwarestatus controleren....12
2.11.2 Apparaat upgraden....13
2.12 Beeld kalibreren (overzicht)....14
2.13 Referentielijn (overzicht)....15

3 Beeldinstellingen....17

3.1 Focus aanpassen....17
3.2 Helderheid aanpassen....17
3.3 Contrast aanpassen....18
3.4 Tint aanpassen....18
3.5 Scherpte aanpassen....19
3.6 Paletten instellen....20
3.6.1 Aangepaste ingeschakelde paletten....20
3.6.2 Palet wijzigen....20
3.7 Opzetstuktype wisselen....23
3.8 Digitale zoom aanpassen....23
3.9 Beeld-in-beeld-modus instellen....23
3.10 Vlakveldcorrectie....24
3.11 Defecte pixel corrigeren....25
3.12 Schakelen tussen beeldkalibratieprofielen....25
3.13 Beeld kalibreren....26
3.14 Referentielijn....28
3.15 Ballistische berekening voor de jacht....29

4 Afstand meten....32

5 Algemene instellingen 34
5.1 OSD instellen 34
5.1.1 Pure opnamemodus instellen 34
5.2 Merklogo instellen 34
5.3 Brandpreventie 35
5.4 Opname en video 35
5.4.1 Beeld opnemen 35
5.4.2 Audio instellen 35
5.4.3 Video opnemen 35
5.4.4 Vooraf video opnemen 36
5.4.5 Lokaal album 37
5.5 Bestanden exporteren 38
5.5.1 Bestanden exporteren via HIKMICRO Sight 38
5.5.2 Bestand exporteren via pc 39
6 Systeeminstellingen 40
6.1 Datum aanpassen 40
6.2 Tijd aanpassen 40
6.3 Taal instellen 40
6.4 Eenheid instellen 41
6.5 Video-uitgang 41
6.6 Schermvergrendelingscode instellen 41
6.6.1 Toegangscode inschakelen 42
6.6.2 Wachtwoord wijzigen 42
6.7 De apparaatinformatie bekijken 43
6.7.1 Eenvoudige menumodus instellen 43
6.8 Apparaat herstellen 43
6.9 Apparaat resetten 44
7 Veelgestelde vragen 45
7.1 Waarom staat de monitor uit? 45
7.2 Het vastleggen of opnemen mislukt. Wat is het probleem? 45
7.3 Waarom kan de pc het apparaat niet identificeren? 45

1 Overzicht

1.1 Apparaatbeschrijving

De HIKMICRO THUNDER 4.0 biedt aanzienlijke verbeteringen binnen de serie, met een toonaangevende thermische gevoeligheid van ≤12 mK, verbeterde verwerking met het Beeld Pro-algoritme, een compacter en ergonomischer ontwerp en een in de lens geïntegreerde LRF. Met het nieuwe 1280-vlaggenschip als koploper betreedt de THUNDER-familie het 1280-tijdperk, met meer beelddetail, verbeterde gebruiksvriendelijkheid en meer vertrouwen voor veeleisende jagers.

1.2 Hoofdfuncties

- **Zoom Pro**: Met Zoom Pro worden de details van het ingezoomde beeld in de liveweergave verbeterd.
- **Lokaal album**: In het lokale album worden vastgelegde beelden en video's, geactiveerd door terugslag, opgeslagen, die u helpen te verduidelijken of u de prooi meteen te pakken hebt.
- **Afstandsmeting:** Beschikbaar op LRF-model. Het apparaat kan de afstand tussen het doelwit en de observatiepositie meten.
- **Video met audio geactiveerd door terugslag**: het apparaat kan automatisch beginnen met opnemen vóór activering van terugslag en stoppen na activering van terugslag.
- **Beeld kalibreren:** U kunt de positie van het beeldvenster aanpassen en opslaan voor verschillende gebruikers.
- **Scherm automatisch uit:** Deze functie zorgt ervoor dat het apparaat in stand-bymodus/activatiemodus gaat door verandering van hoek. De functie maakt het scherm donkerder om energie te besparen en de levensduur van de batterij te verlengen.
- **App-verbinding:** Het apparaat kan momentopnames maken, video's opnemen en parameters instellen met de HIKMICRO Sight-app nadat u het via een hotspot met uw telefoon heeft verbonden.

1.3 Verschijning

Het uiterlijk kan per model variëren. Houd het eigenlijke product aan als referentie.

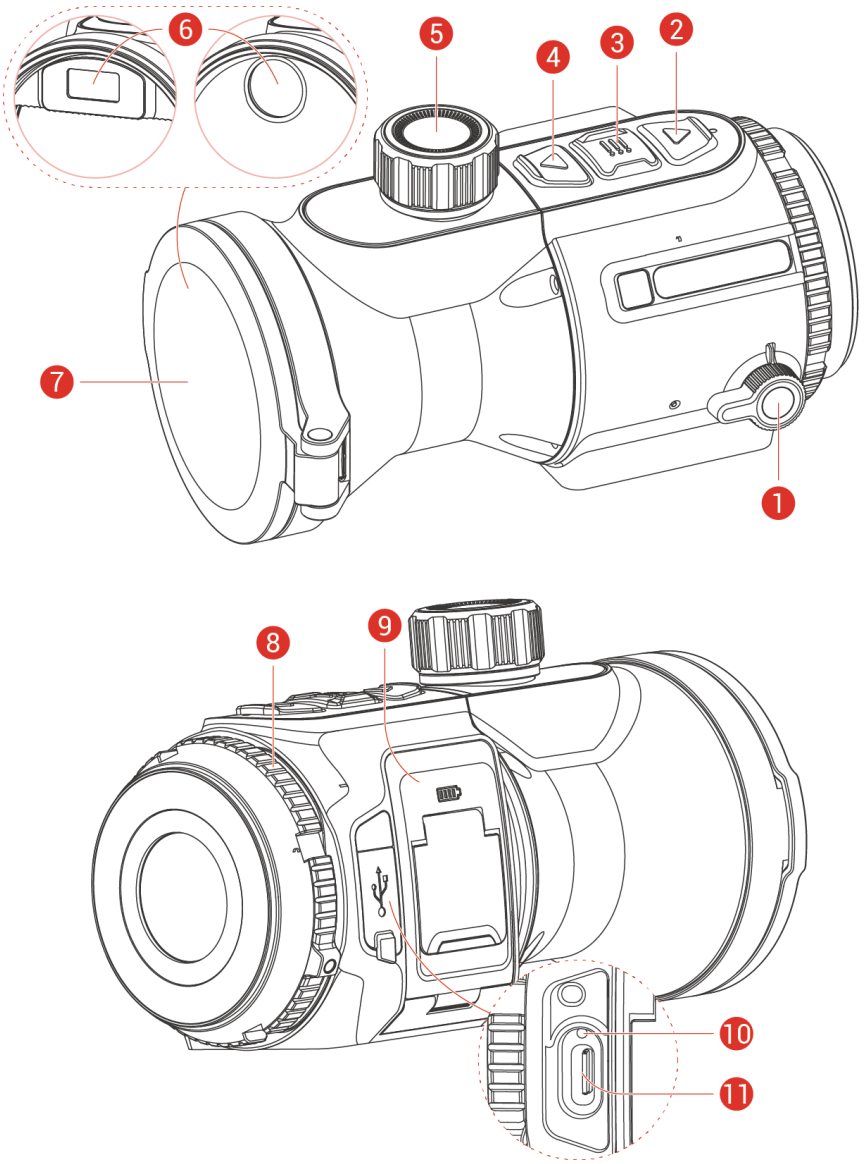

Afbeelding 1-1 Verschijning

Tabel 1-1 Componentbeschrijvingen

Nr.	Component	Omschrijving
1	Aan/uit-schakelaar	Schakel het apparaat naar de AAN-/S (Slaapstand)/UIT-stand. ** De voedingsindicator blijft stabiel rood wanneer het apparaat aan is.*
2	▽ Toets Omlaag (Clip-On-modus)	Niet-menumodus: ● Druk op: Meting laserbereik inschakelen. ● Ingedrukt houden: OSD weergeven/verbergen (On Screen Display).

		● Dubbel indrukken: Meting laserbereik uitschakelen. Menumodus: Omlaag gaan.
	▽ Toets Omlaag (Monoculairmodus)	Niet-menumodus: ● Druk op: Meting laserbereik inschakelen. ● Ingedrukt houden: Digitale zoom schakelen. ● Dubbel indrukken: Meting laserbereik uitschakelen. Menumodus: Omlaag gaan.
3	Toets Modus	Niet-menumodus: ● Druk op: Paletten wisselen. ● Ingedrukt houden: Open het menu. Menumodus: ● Druk op: Parameters bevestigen/instellen. ● Ingedrukt houden: Opslaan en menu verlaten.
4	△ Toets Omhoog	Niet-menumodus: ● Druk op: Momentopnames vastleggen. ● Ingedrukt houden: Opnemen van video's starten/stoppen. ● Dubbel indrukken: Niet-uniformiteit van de weergave corrigeren (Flat Field Calibration, FFC). Menumodus: Omhoog gaan.
5	Focusknop	Pas de focus aan om duidelijke doelen te verkrijgen.
6	Laserafstandsmeter	LRF-module in de lens. Meet de afstand tot het doel met laser. ** De LRF-module kan verschillen afhankelijk van het apparaatmodel.*
7	Lenskap	Beschermt de lens.
8	Bevestigingsring	Houdt het Clip-On-oogstuk op de juiste plaats.
9	Batterijvakje	Voor plaatsing van de batterij.
10	Oplaadindicator	Geeft de oplaadstatus van het apparaat aan. ● Constant rood: Bezig met opladen. ● Constant groen: Volledig opgeladen. ● Knippert rood en groen: Fout opgetreden.

11	Interface type C	Sluit het apparaat aan op de elektriciteit of verzend gegevens met een type-C-kabel.

Opmerking

- Houd △ + ▽ ingedrukt in de liveweergave om het apparaat te schakelen tussen de modus Clip-On en Monoculair.
- Als de functie Scherm automatisch uit is ingeschakeld, kun je het apparaat kantelen of draaien om het te activeren. Raadpleeg *Scherm automatisch uit* voor gedetailleerde handelingen.

2 Voorbereiding

2.1 Batterij plaatsen

2.1.1 Instructies voor de batterij

- Het apparaat ondersteunt verwisselbare li-ionbatterijen. De beperkte oplaadspanning van de batterij is 4,4 V. De batterijcapaciteit is 3,85 V/4 Ah (15,4 Wh).
- Laad de batterij vóór het eerste gebruik minimaal 4 uur op.
- De laadtemperatuur moet 0°C tot 45°C zijn.
- Verwijder de batterij als het apparaat lange tijd niet wordt gebruikt.

2.1.2 Batterij vervangen

Voordat u begint

Zorg ervoor dat u het apparaat uitschakelt voordat u de batterij verwijdert.

Stappen

1. Til de handgreep van de klep van het batterijvak op (1) en trek de klep van het batterijvak naar buiten (2).

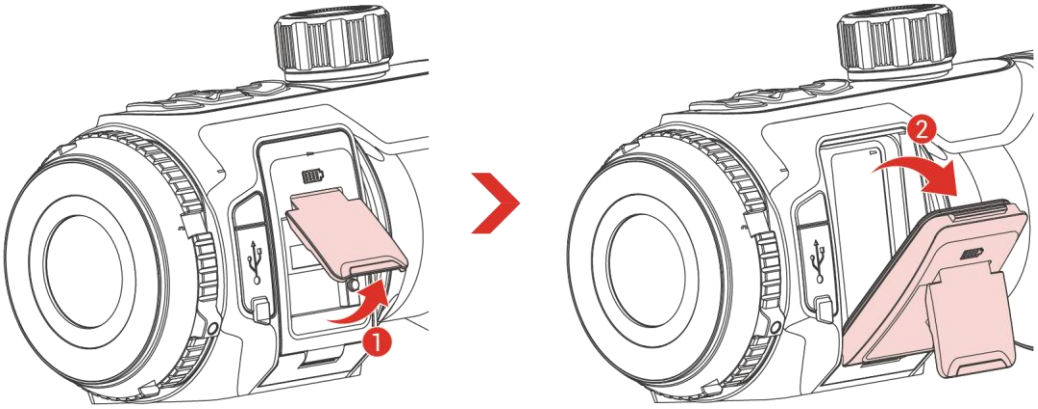

Afbeelding 2-1 De klep van het batterijvak openen

2. Schuif de batterijvergrendeling opzij (1), maak de batterij los en verwijder de gebruikte batterij (2).

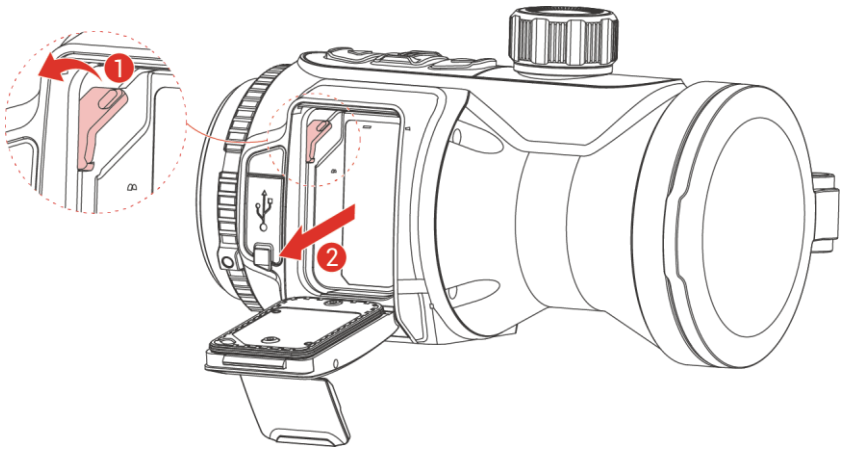

Afbeelding 2-2 Verwijder de gebruikte batterij

3. Plaats een nieuwe batterij totdat de vergrendeling de batterij op zijn plaats vergrendelt.

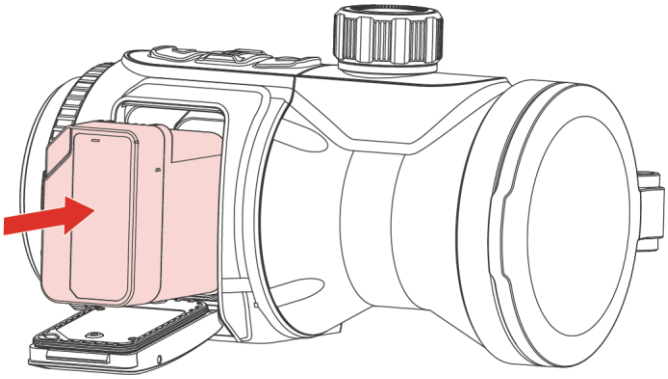

Afbeelding 2-3 Plaats de batterij

4. Sluit de klep van het batterijvak totdat deze in de vergrendelde positie klikt.

2.2 Apparaat verbinden

Stappen

1. Til de klep van de kabelinterface op.
2. Verbind het apparaat en de netstroomadapter met een type-C-kabel om het apparaat in te schakelen. U kunt ook het apparaat verbinden met een pc om bestanden te exporteren.

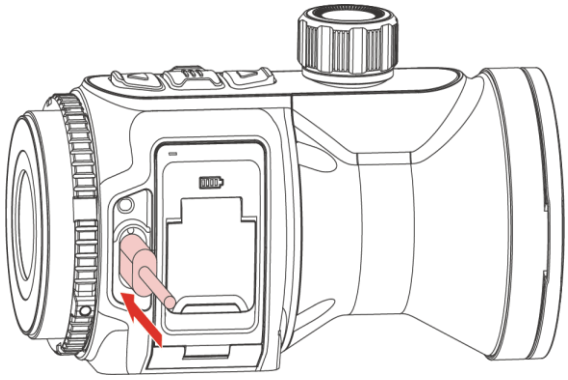

Afbeelding 2-4 USB-verbinding

2.3 Monoculairopzetstuk installeren

Stappen

1. Draai het opzetstuk rechtsom totdat het stevig vastzit.

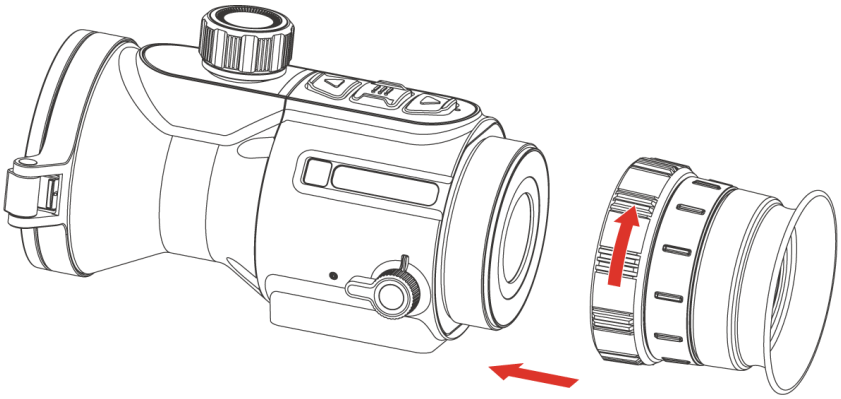

Afbeelding 2-5 Opzetstuk installeren

2. Gebruik de sleutel in de verpakking om de bevestigingsring vast te draaien totdat de adapter op het apparaat is bevestigd.

Opmerking

- Het opzetstuk is niet meegeleverd in de verpakking. Schaf deze afzonderlijk aan, zoals nodig.
- De schroefdraadmaat is M52 × 0,75 mm. Koop het door de fabrikant aanbevolen opzetstuk.

2.4 De adapter installeren

Plaats een adapter als u een het apparaat wilt aansluiten op een daglichtkijker.

Stappen

1. Draai de adapter rechtsom tot deze stevig vast zit.

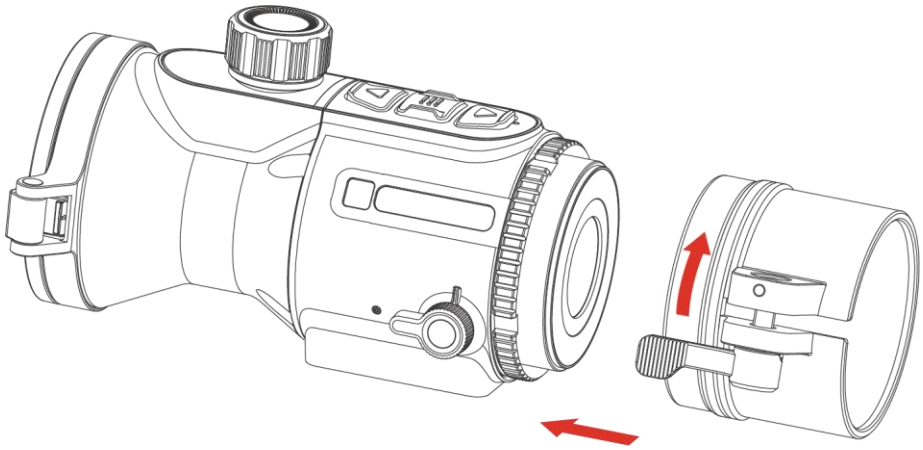

Afbeelding 2-6 De adapter installeren

2. Gebruik de sleutel in de verpakking om de bevestigingsring vast te draaien totdat de adapter op het apparaat is bevestigd.

Opmerking

- De adapter is niet meegeleverd in de verpakking. Schaf deze afzonderlijk aan, zoals nodig.
- De schroefdraadmaat is M52 × 0,75 mm. Koop de door de fabrikant aanbevolen adapter.

2.5 Adapter verwijderen

Stappen

1. Draai de adapter linksom om deze los te draaien.
2. Verwijder de adapter voorzichtig.

2.6 De daglichtkijker installeren

U kunt het apparaat samen met een daglichtkijker gebruiken om het doel overdag duidelijk te kunnen zien.

Stappen

1. Installeer de daglichtkijker in de adapter (1).
2. Draai de hendel om de gesp te vergrendelen en de daglichtkijker vast te zetten (2).

3. Draai de hendel in de tegenovergestelde richting om de gesp los te maken en de daglichtkijker te verwijderen.

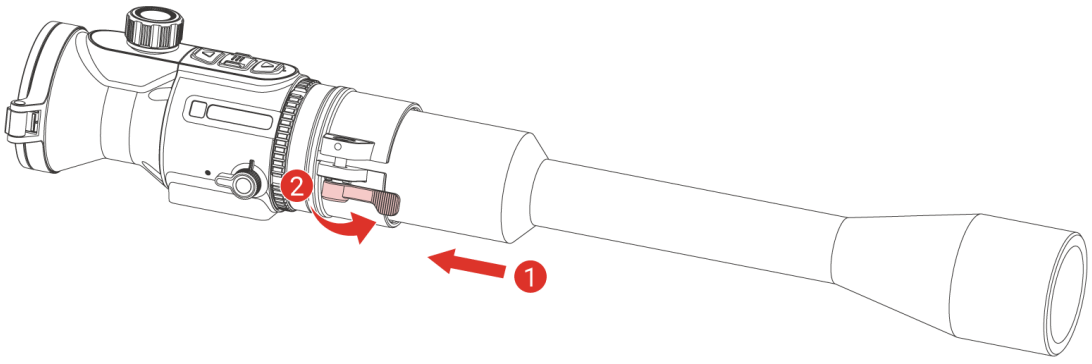

Afbeelding 2-7 De daglichtkijker installeren

Opmerking

- Als de gesp de reikwijdte overlapt en niet op zijn plaats kan worden vastgezet, draait u de bevestigingsring iets vaster om de gesp te vergrendelen.
- De daglichtkijker is niet inbegrepen in het pakket. Schaf deze afzonderlijk aan, zoals nodig.

2.7 Aan/uit- schakelaar

Door aan de aan/uit-schakelaar te draaien, kunt u het apparaat in de stand AAN, S (slaapstand) of UIT zetten.

Opmerking

- Het batterijpictogram geeft de batterijstatus weer. 100% betekent dat de batterij volledig is opgeladen, betekent dat de batterij bijna leeg is en betekent dat het opladen van de batterij abnormaal is.
- Wanneer wordt weergegeven dat de batterij bijna leeg is, laadt u deze op.

2.8 Scherm automatisch uit

De functie Scherm automatisch uit maakt het scherm donkerder om energie te besparen en de batterijduur te verlengen.

Stappen

1. Scherm automatisch uit inschakelen.

1) Houd ingedrukt om het menu weer te geven.
2) Ga naar **Geavanceerde instellingen** en druk op of om te selecteren.
3) Druk op om Scherm automatisch uit in te schakelen.
4) Houd ingedrukt om de instellingen op te slaan en af te sluiten.

2. Het apparaat schakelt over naar de stand-bymodus door een van de volgende handelingen uit te voeren wanneer het scherm wordt ingeschakeld:
   - Kantel het apparaat meer dan 70° naar beneden.
   - Draai het apparaat meer dan 45° horizontaal.
3. U kunt het apparaat activeren met een van de volgende handelingen wanneer het scherm is uitgeschakeld:
   - Kantel het apparaat omlaag van 0° tot 70° of omhoog.
   - Draai het apparaat horizontaal van 0° tot 40°.
   - Druk op om het apparaat te activeren.

2.9 Menubeschrijving

Houd ingedrukt in de liveweergave-interface om het menu te tonen.

- Druk op om omhoog te navigeren.
- Druk op om omlaag te navigeren.
- Druk op om te bevestigen.

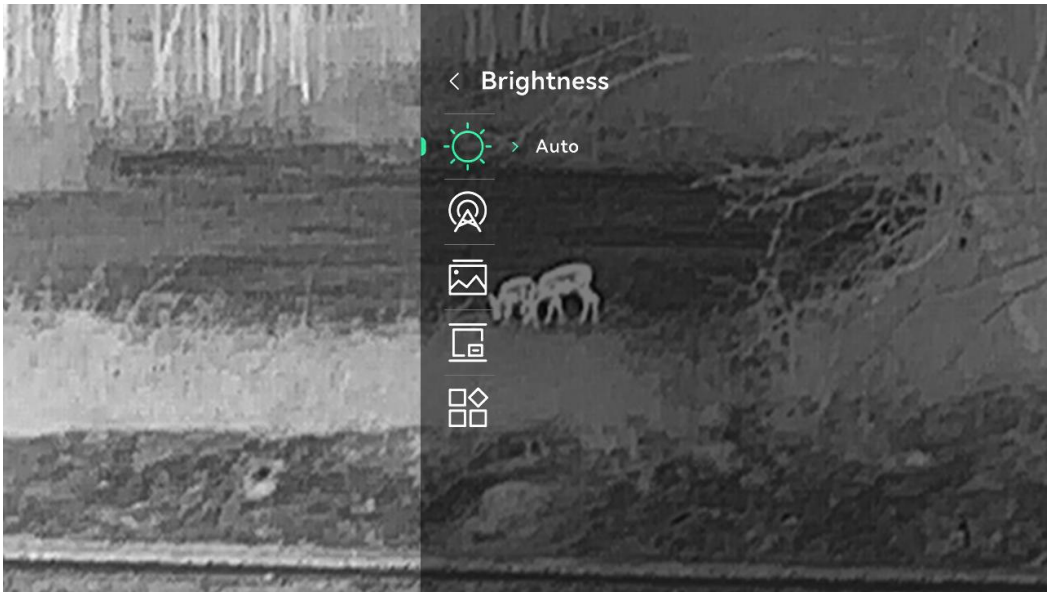

Afbeelding 2-8 Apparaatmenu (Clip-On-modus)



Afbeelding 2-9 Apparaatmenu (Monoculairmodus)

2.10 App verbinding

Verbind het apparaat met de HIKMICRO Sight App via hotspot, daarna kunt u foto's maken, video's opnemen of parameters configureren op uw telefoon.

Voordat u begint

Bevestig dat **Externe toegang** is ingeschakeld op het apparaat. Houd ingedrukt om het menu te openen en ga naar **Geavanceerde instellingen > Externe toegang**.

Stappen

1. Zoek naar de HIKMICRO Sight-app in de App Store (iOS-systeem) of Google Play™ (Android-systeem) om deze te downloaden, of scan de QR-code om de app te downloaden en te installeren.

Android-systeem iOS-systeem

2. Houd ingedrukt om het menu weer te geven.
3. Druk op △ of ▽ om te selecteren.

4. Druk op om de instellingsinterface te openen.
5. Druk op △ of ▽ om **Hotspot_5G** of **Hotspot_2.4G** te selecteren. De hotspotfunctie is ingeschakeld en het hotspotwachtwoord wordt weergegeven.
   - **Hotspot_2.4G**: Selecteer deze optie als uw telefoon niet is uitgerust met 5 GHz Wifi.
   - **Hotspot_5G**: Aanbevolen voor scenario's met klein bereik binnen 5 m, zoals montage van het apparaat op een voertuig. Gebruik anders **Hotspot_2.4G**.
6. Schakel het WLAN van uw telefoon in en maak verbinding met de hotspot.
   - Hotspotnaam: HIKMICRO_serienr.
   - Hotspotwachtwoord: Controleer **Hotspot** in het menu voor het wachtwoord.
7. Open de app en bevestig de verbindingspincode op het apparaat om uw telefoon met het apparaat te verbinden. U kunt de interface van het apparaat op uw telefoon bekijken.

Opmerking

- Wanneer het apparaat is verbonden met uw telefoon, kunt u het hotspotwachtwoord wijzigen via de HIKMICRO Zicht app.
- De hotspot wordt uitgeschakeld als er gedurende meer dan 10 minuten geen verbinding is.
- Het hotspotwachtwoord wordt bijgewerkt wanneer u het apparaat opnieuw instelt (zie *Apparaat resetten*). In dat geval moet u opnieuw verbinding maken met de hotspot van het apparaat.

2.11 Firmwarestatus

2.11.1 Firmwarestatus controleren

Stappen

1. Open de HIKMICRO Sight en verbind uw apparaat met de app.
2. Controleer of er een upgradeprompt op de interface apparaatbeheer staat. Als u geen upgradeprompt ziet, is de firmware up-to-date. Anders is de firmware niet up-to-date.

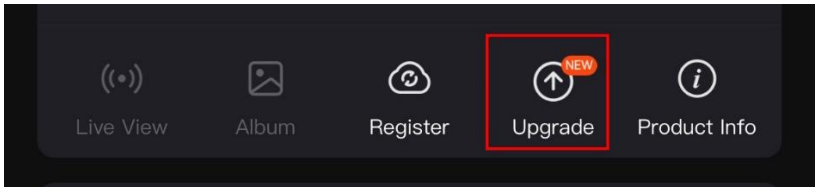

Afbeelding 2-10 Firmwarestatus controleren

3. (Optioneel) Upgrade het apparaat als de firmware niet up-to-date is. Zie *Apparaat upgraden*.

2.11.2 Apparaat upgraden

Apparaat upgraden via HIKMICRO Sight

Stappen

1. Open de HIKMICRO Sight-app en verbind uw apparaat met de app.
2. Tik op de upgradeprompt om de interface voor de firmware-upgrade te openen.
3. Tik op **Upgrade** om de upgrade te starten.

Opmerking
Het uitvoeren van de upgrade kan variëren als gevolg van app-updates. Gebruik de werkelijke app-versie ter referentie.

Apparaat upgraden via de pc

Voordat u begint

Schaf eerst het upgradepakket aan.

Stappen

1. Houd ingedrukt om het menu weer te geven.
2. Ga naar **Geavanceerde instellingen** en druk op △ of ▽ om te selecteren.
3. Druk op om de configuratie-interface te openen.
4. Druk op △ of ▽ om **USB-apparaat** te selecteren.
5. Sluit het apparaat aan op uw PC met de Type-C-kabel.
6. Open de gevonden schijf, kopieer het upgradebestand en plak het in de rootdirectory van het apparaat.

7. Koppel het apparaat los van uw PC.
8. Herstart het apparaat en het apparaat wordt automatisch geüpgraded. De voortgang van de upgrade wordt weergegeven in de hoofdinterface.

Voorzichtig

Zorg er tijdens de overdracht van het upgradepakket voor dat het apparaat is verbonden met uw pc. Anders kan dit leiden tot het onnodig mislukken van de upgrade, beschadiging van de firmware, enz.

2.12 Beeld kalibreren (overzicht)

U kunt de positie van het beeldvenster aanpassen en opslaan voor verschillende gebruikers. Raadpleeg ***Beeld kalibreren*** voor gedetailleerde instructies.

Opmerking

Deze functie is alleen beschikbaar in de Clip-On-modus.

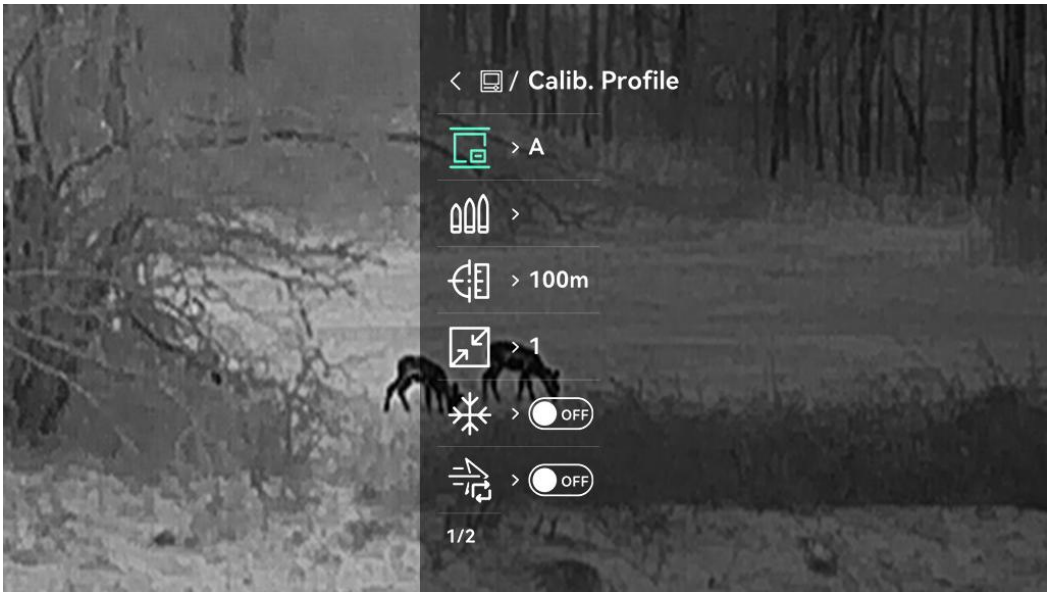



Afbeelding 2-11 Beeldkalibratie

2.13 Referentielijn (overzicht)

De referentielijn kan u met hoge nauwkeurigheid helpen richten op het doelwit. Raadpleeg ***Referentielijn*** voor gedetailleerde instructies.

Opmerking

- Deze functie is alleen beschikbaar in de Clip-On-modus.
- Wanneer u tussen beeldkalibratieprofielen schakelt, wordt het referentielijnprofiel dat aan het beeldkalibratieprofiel is gekoppeld, automatisch toegepast.

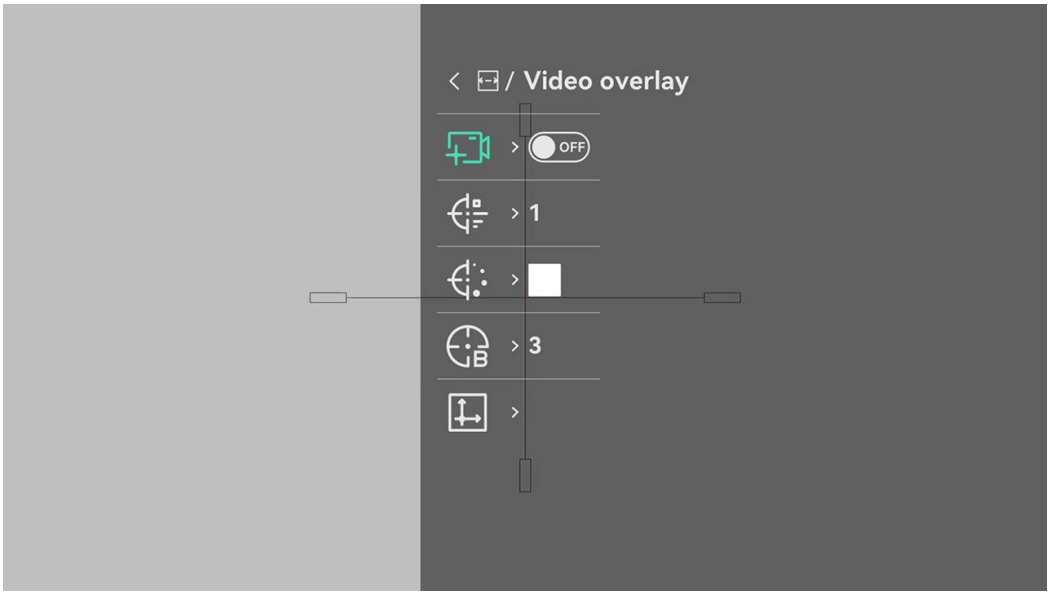

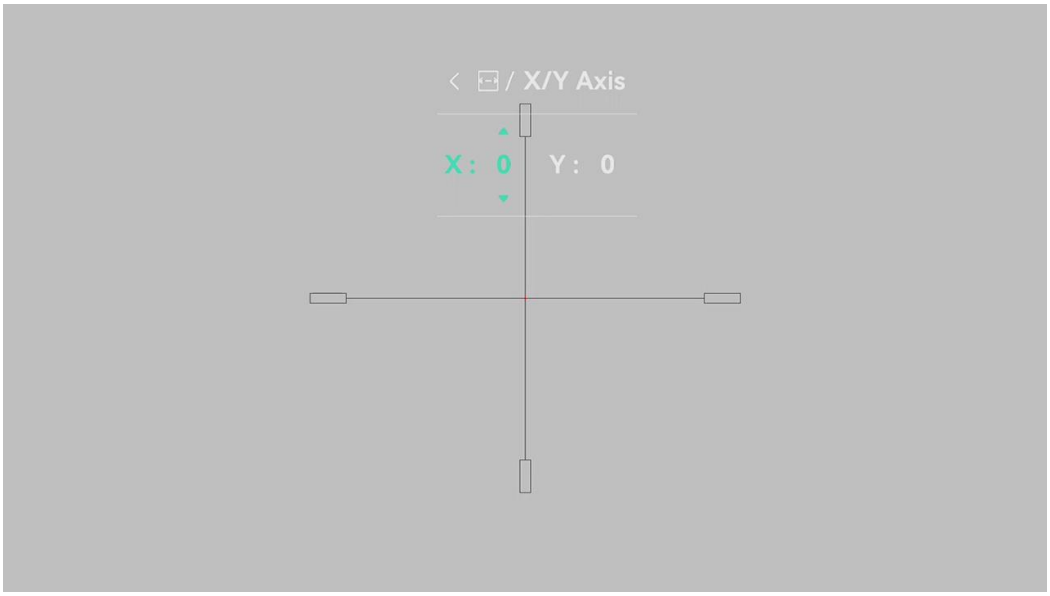

Afbeelding 2-12 Referentielijn

3 Beeldinstellingen

3.1 Focus aanpassen

Stappen

1. Zet het apparaat aan.
2. Open de lenskap.
3. Houd het apparaat vast en zorg ervoor dat het oculair uw oog bedekt.
4. Draai aan de focusknop tot het beeld helder is.

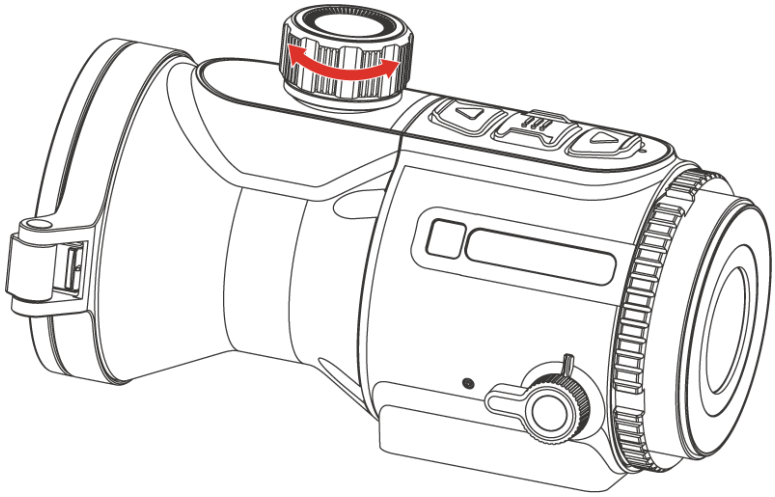

Afbeelding 3-1 Focus aanpassen

Opmerking

Raak bij het aanpassen van de focus het oppervlak van de lens NIET aan om te voorkomen dat er vegen op de lens komen.

3.2 Helderheid aanpassen

U kunt de schermhelderheid instellen in het menu.

Stappen

1. Houd ingedrukt om het menu weer te geven.
2. Druk op △ of ▽ om te selecteren en druk op om te bevestigen.
3. Druk op △ of ▽ om de Beeldschermhelderheid aan te passen.

4. Houd ingedrukt om de instellingen op te slaan en te verlaten.

3.3 Contrast aanpassen

Stappen

1. Houd ingedrukt om het menu weer te geven.
2. Ga naar **Geavanceerde instellingen**, selecteer en druk op om te bevestigen.
3. Druk op △ of ▽ om het contrast aan te passen.
4. Houd ingedrukt om op te slaan en af te sluiten.

3.4 Tint aanpassen

Stappen

1. Houd ingedrukt om het menu weer te geven.
2. Ga naar **Geavanceerde instellingen**, selecteer en druk op om te bevestigen.
3. Druk op △ of ▽ om een tint te selecteren. **Warm** en **Koud** kunnen worden geselecteerd.
4. Houd ingedrukt om op te slaan en af te sluiten.



Afbeelding 3-2 Warme tint



Afbeelding 3-3 Koude tint

3.5 Scherpte aanpassen

Stappen

1. Houd ingedrukt om het menu weer te geven.
2. Ga naar **Geavanceerde instellingen**, selecteer en druk op om te bevestigen.
3. Druk op of om de scherpte aan te passen.
4. Houd ingedrukt om op te slaan en af te sluiten.



Afbeelding 3-4 Scherpte 1



Afbeelding 3-5 Scherpte 5

3.6 Paletten instellen

U kunt verschillende paletten selecteren om dezelfde scène met verschillende effecten weer te geven.

3.6.1 Aangepaste ingeschakelde paletten

Stappen

1. Houd ingedrukt om het menu weer te geven.
2. Ga naar **Geavanceerde instellingen** en druk op △ of ▽ om te selecteren.
3. Druk op om de instellingsinterface te openen.
4. Druk op △ of ▽ om de gewenste paletten te selecteren en druk op om ze in te schakelen.

Opmerking

Er moet tenminste één palet zijn ingeschakeld.

5. Houd ingedrukt om de instellingen op te slaan en te verlaten.

3.6.2 Palet wijzigen

Druk op in de liveweergave-interface om de geselecteerde paletten te wisselen.

Witheet

Het hete gedeelte is lichtgekleurd in het beeld. Hoe hoger de temperatuur, hoe lichter de kleur.



Zwartheet

Het hete gedeelte is zwartgekleurd in het beeld. Hoe hoger de temperatuur, hoe donkerder de kleur.



Fusie

Het beeld is gekleurd van wit, geel, rood, roze naar paars, van hoge temperatuur naar lage temperatuur.



Rood-heet

Het hete gedeelte is roodgekleurd in het beeld. Hoe hoger de temperatuur, hoe roder de kleur.



Rood monochroom

De hele afbeelding is rood gekleurd. Hoe hoger de temperatuur, hoe lichter de kleur.



Groen monochroom

De hele afbeelding is groen gekleurd. Hoe hoger de temperatuur, hoe lichter de kleur.



3.7 Opzetstuktype wisselen

Houd △ + ▽ ingedrukt in de liveweergave om het apparaat te schakelen tussen de modus Clip-On en Monoculair. U kunt ook het opzetstuktype wijzigen met de volgende stappen.

Stappen

1. Houd ☰ ingedrukt om het menu weer te geven.
2. Ga naar **Geavanceerde instellingen** en druk op △ of ▽ om te selecteren.
3. Druk op ☰ om de instellingsinterface te openen.
4. Druk op △ of ▽ om het opzetstuktype te wisselen.
   - **Clip-On**: U kunt een adapter en een daglichtkijker installeren in deze modus.
   - **Monoculair**: U kunt een monoculairopzetstuk installeren om het apparaat als een gewone monoculair te gebruiken.
5. Houd ☰ ingedrukt om de instellingen op te slaan en te verlaten.

3.8 Digitale zoom aanpassen

Met deze functie kunt u in- en uitzoomen op het beeld. Houd ▽ ingedrukt in de liveweergave-interface om de digitale zoomverhouding te wisselen en de werkelijke zoomverhouding schakelt tussen 1×, 2×, 4× en 8×.

Opmerking

- Deze functie is alleen beschikbaar in de monoculairmodus.
- Wanneer de digitale zoomverhouding wordt omgeschakeld, wordt links in de interface de werkelijke vergroting weergegeven (werkelijke vergroting = optische vergroting lens × digitale zoomverhouding). De optische vergroting van de lens is bijvoorbeeld 2,4× en de digitale zoomverhouding is 2×, en de werkelijke vergroting is 4,8×.
- De zoomverhouding kan variëren afhankelijk van de verschillende modellen. Houd het eigenlijke product aan als referentie.

3.9 Beeld-in-beeld-modus instellen

Stappen

1. Houd ☰ ingedrukt om het menu weer te geven.

2. Druk op △ of ▽ om ⊡ te selecteren.
3. Druk op ▤ om deze functie in te schakelen.

Resultaat

- Wanneer laserbereik is ingeschakeld, wordt de PIP-weergave gecentreerd op het dradenkruis van de laserafstandsmeting.
- Wanneer laserafstandsmeting is uitgeschakeld, wordt de PIP-weergave de details van het midden van het liveweergavebeeld.



Afbeelding 3-6 PIP-modus instellen

Opmerking

- Deze functie is alleen beschikbaar in de monoculairmodus.
- Als de PIP-functie is ingeschakeld, zoomt alleen de PIP-weergave in bij het aanpassen van de digitale zoomverhouding.
- Het dradenkruis voor de afstandsmeting is alleen beschikbaar op bepaalde modellen. Houd het eigenlijke product aan als referentie.

3.10 Vlakveldcorrectie

Met deze functie kan non-uniformiteit van het beeld worden gecorrigeerd. Het apparaat voert de correctie automatisch uit wanneer dat nodig is, of u kunt tweemaal op △ drukken in de liveweergave om de correctie handmatig uit te voeren.

3.11 Defecte pixel corrigeren

Het apparaat kan defecte pixels op het scherm die niet werken zoals verwacht corrigeren.

Stappen

1. Houd ingedrukt om het menu weer te geven.
2. Ga naar **Geavanceerde instellingen** en druk op △ of ▽ om te selecteren.
3. Druk op om naar de DPC-instellingsinterface te gaan.
4. Druk op om de X- of Y-as te selecteren en druk op △ of ▽ om de coördinaten in te stellen totdat de cursor de dode pixel bereikt. Als u X selecteert, beweegt de cursor naar links en rechts; als u Y selecteert, beweeg de cursor omhoog en omlaag.
5. Druk tweemaal op om de defecte pixel te corrigeren.
6. Houd ingedrukt om op te slaan en af te sluiten.

Opmerking

- De geselecteerde defecte pixel kan worden uitvergroot op de display.
- Verplaats, als het scherm-OSD het defecte pixel blokkeert, de cursor om het defecte pixel te bereiken, vervolgens voert het apparaat automatisch een spiegelbeeldweergave uit.

3.12 Schakelen tussen beeldkalibratieprofielen

Wanneer u tussen beeldkalibratieprofielen schakelt, worden de beeldkalibratie- en de referentielijninstellingen die aan het profiel zijn gekoppeld, gelijktijdig toegepast. U kunt de instellingen voor verschillende gebruikers opslaan in afzonderlijke kalibratieprofielen.

Stappen

1. Houd ingedrukt om het menu weer te geven.
2. Druk op △ of ▽ om te selecteren.
3. Druk op om de instellingsinterface te openen.
4. Druk op △ of ▽ om een kalibratieprofiel te selecteren.
5. Houd ingedrukt om op te slaan en af te sluiten.

Opmerking

Het geselecteerde beeldkalibratieprofiel wordt teruggezet op het standaardprofiel wanneer u de apparaatinstellingen herstelt. Raadpleeg *Apparaat herstellen*.

3.13 Beeld kalibreren

Met deze functie kunt u de beelden van THUNDER 4.0 en uw extra apparaat (bijvoorbeeld een daglichtkijker) uitlijnen. Dit is noodzakelijk om de richtnauwkeurigheid te behouden.

Opmerking

Deze functie is alleen beschikbaar in de Clip-On-modus.

Stappen

1. Houd ingedrukt om het menu weer te geven.
2. Ga naar **Geavanceerde instellingen** en druk op △ of ▽ om te selecteren.
3. Druk op om de instellingsinterface te openen.
4. Selecteer , druk op en druk op △ of ▽ om de grootte van de menuweergave in te stellen.
5. Selecteer , druk op en druk op △ of ▽ om te schakelen tussen kalibratieprofielen.
6. Selecteer en druk op om de bulletnaam te bewerken.

   Druk op om te schakelen tussen tekens en druk op △ of ▽ om elk teken in te stellen.
7. Selecteer en druk op om de kalibratie van de terugslaggevoeligheid in/uit te schakelen.

Opmerking

- Het apparaat wordt geleverd met een standaard terugslaggevoeligheid die geschikt is voor de meeste scenario's.
- Als u vindt dat de huidige terugslaggevoeligheid niet geschikt is, schakel dan Kalibratie van de terugslaggevoeligheid in. Blijf op de pagina voor beeldkalibratie, veroorzaak een activering en wacht tot het

apparaat de terugslaggevoeligheid heeft bijgewerkt.

- Schakel de terugslaggevoeligheidskalibratie na afloop uit.

8. Selecteer , druk op en druk op of om de afstand tot het doelwit in te stellen.
9. (Optioneel) Selecteer om het beeld vast te zetten. U kunt ook selecteren om de afteltijd voor automatisch bevriezen in te stellen.
10. Selecteer en druk op om de X- of Y-as te selecteren en druk vervolgens op of om de coördinaten in te stellen tot het venster het doelwit bereikt.

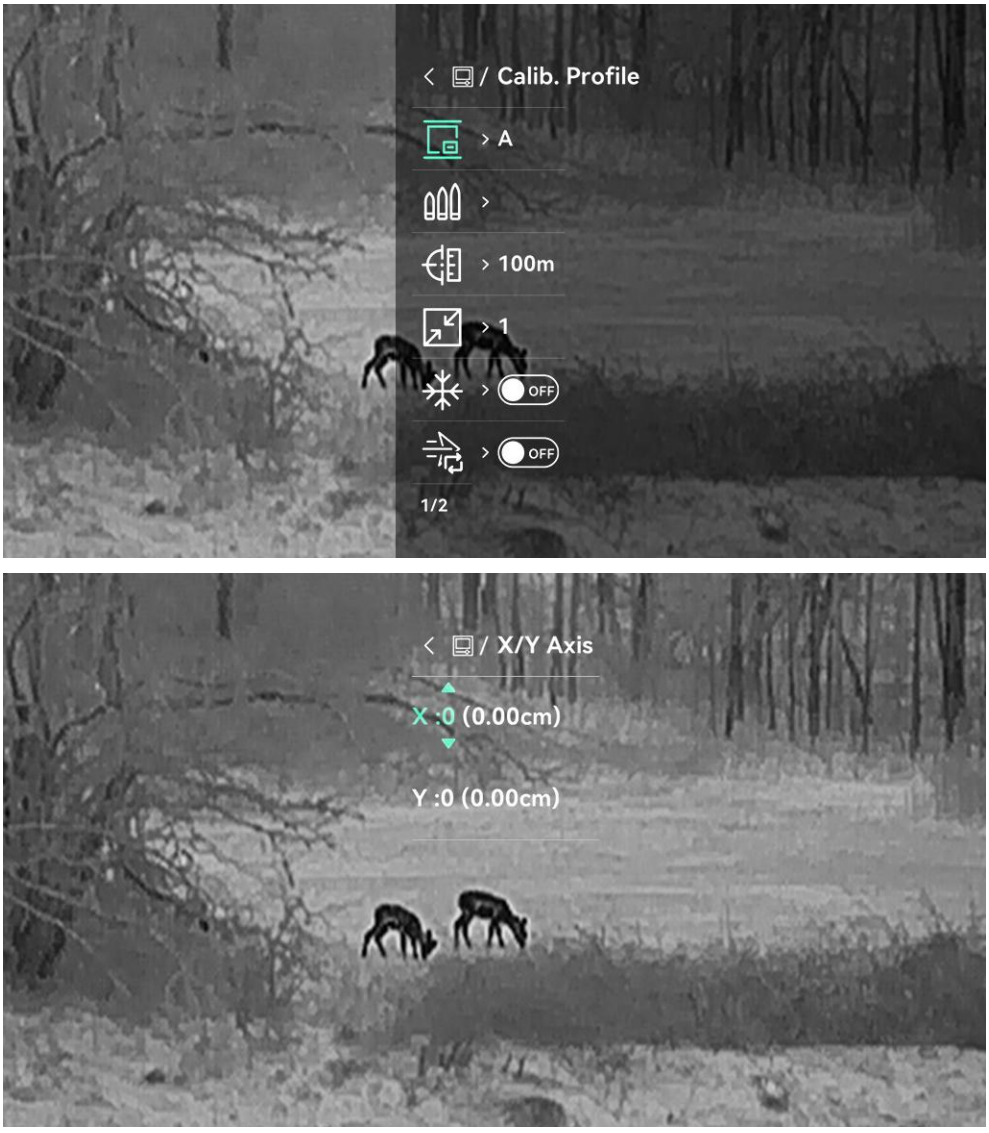

Afbeelding 3-7 Beeldkalibratie

11. Houd vast om de beeldkalibratie af te sluiten.

3.14 Referentielijn

De referentielijn kan u met hoge nauwkeurigheid helpen richten op het doelwit.

Opmerking

- Deze functie is alleen beschikbaar in de Clip-On-modus.
- Vanwege wet- en regelgeving wordt de liveweergave opgeschort als referentielijn wordt ingeschakeld. (Deze prompt wordt ook weergegeven wanneer u de interface **Refererentielijn** opent. Druk op een toets om deze te sluiten.)
- Wanneer u tussen beeldkalibratieprofielen schakelt, wordt het referentielijnprofiel dat aan het beeldkalibratieprofiel is gekoppeld, automatisch toegepast.

Voordat u begint

1. Schakel het apparaat over naar de modus Clip-On.
2. Schakel de vooropname van video in. Zie *Vooraf video opnemen*.
3. Houd uw apparaten stil en activeer ze.

Stappen

1. Houd ingedrukt om het menu weer te geven.
2. Ga naar **Algemene instellingen** en selecteer .
3. Druk op om de instellingsinterface te openen.
4. Selecteer om video-overlay in te schakelen. U kunt de vooraf opgenomen video bekijken wanneer u deze functie inschakelt.
5. Selecteer en om het type en de kleur van de referentielijn in te stellen.
6. Selecteer om de ondoorzichtigheid van de referentielijn in te stellen.
7. Selecteer om de positie van de referentielijn aan te passen. Druk op om de **X**- en **Y**-as over te schakelen en druk op △ of ▽ om de coördinaten in te stellen tot de referentielijn is uitgelijnd met het trefpunt.

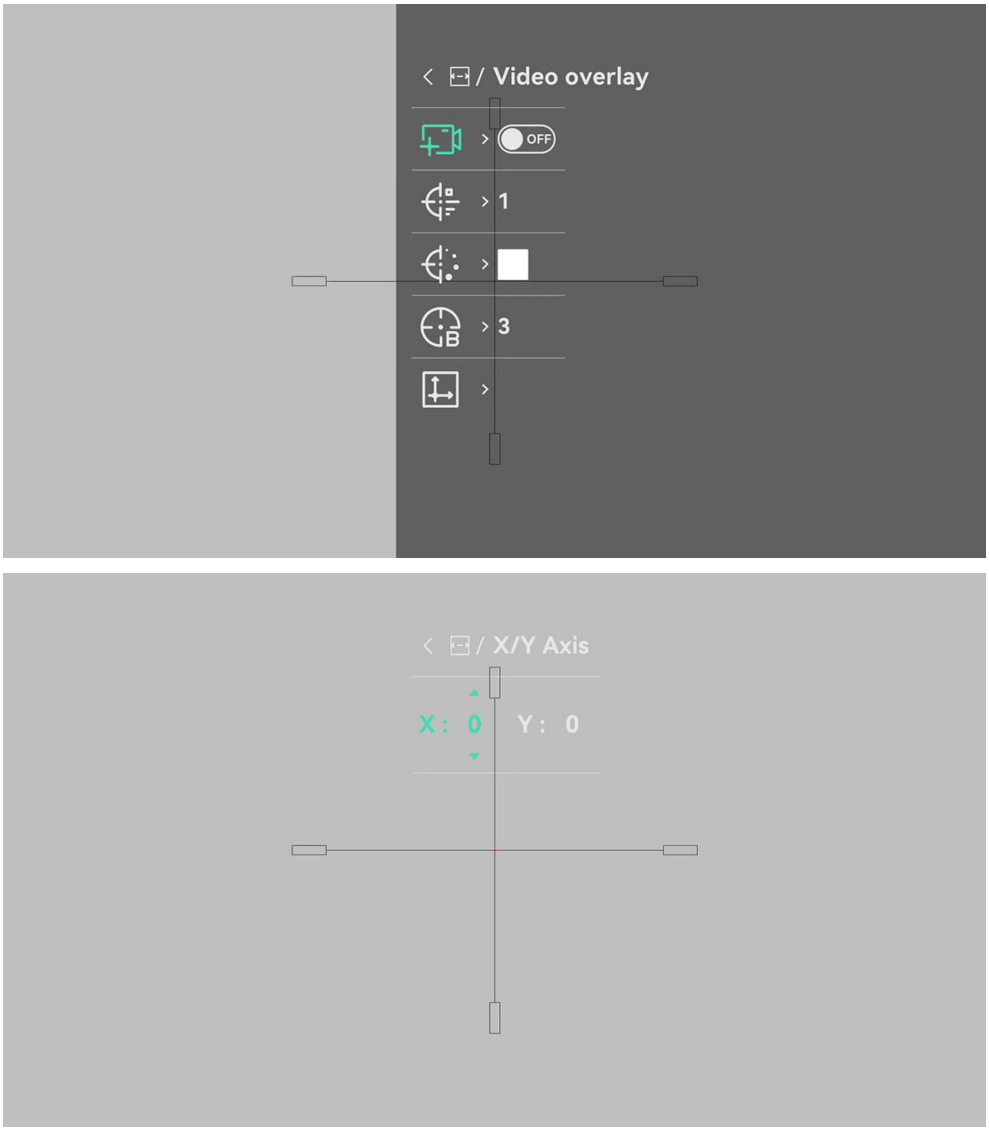

Afbeelding 3-8 Referentielijn aanpassen

8. Activeer opnieuw om te verifiëren of het richtpunt is uitgelijnd met het trefpunt.
9. Houd ingedrukt om de interface volgens de melding te verlaten.
   - **OK**: Sla de parameters op en verlaat.
   - **ANNULEREN**: Afsluiten zonder de parameters op te slaan.

3.15 Ballistische berekening voor de jacht

De functie helpt u een betere ervaring te hebben onder diverse omstandigheden. Bij de berekening zijn meerdere parameters gebruikt om de nauwkeurigheid en flexibiliteit van het gebruik te garanderen.

Opmerking

Deze functie is alleen beschikbaar op specifieke modellen in de Clip-On-modus. Houd het eigenlijke product aan als referentie.

Voordat u begint

Zorg ervoor dat u de beeldkalibratie en de referentielijn correct heeft ingesteld.

Stappen

1. Houd ingedrukt om het menu weer te geven.
2. Ga naar **Geavanceerde instellingen**, en druk op △ of ▽ te selecteer **Ballistische berekening**. Druk op om de instellingsinterface te openen.
3. Druk op om ballistische berekening in te schakelen.
4. Selecteer **Richtpuntkleur**. Druk op en druk op △ of ▽ om de kleur van het richtpunt in te stellen.
5. Selecteer en druk op om naar de parameterconfiguratie-interface te gaan. Druk op △ of ▽ om de volgende parameters te selecteren en druk op om de gegevens in te stellen of in te voeren.
   - Weerstandsmodel: Stel het kogelspecifieke weerstandsmodel in, bijv. G1, G7 en GS.
   - Beginsnelheid: De snelheid varieert onder verschillende omstandigheden.
   - Hoogte: Stel deze in op uw normale hoogte.
   - Temperatuur: Stel deze in op uw normale temperatuur.
   - Ballistische coëfficiënt: De maatstaf voor het vermogen om luchtweerstand te overwinnen.
   - Vizierhoogte: De afstand tussen de boorgat en het midden van de lens.
   - Windrichting/windsnelheid: Stel de huidige windrichting en windsnelheid in.
6. Druk op om het cijfer te selecteren en druk op △ of ▽ om het nummer te wijzigen.
7. Houd ingedrukt om op te slaan en af te sluiten.
8. In de liveweergave, druk op ▽ om laserbereik in te schakelen, richt het dradenkruis voor de afstandsmeting op het doel, en druk nogmaals op ▽ om de afstand tot het doel te meten. Op het scherm worden het aanbevolen richtpunt, de valafstand en de windafwijking weergegeven.

9. (Optioneel) Raadpleeg *Beeld kalibreren* om de afstand aan te passen, en herhaal de bovenstaande stappen.

Opmerking

- Hoe meer parameters u opgeeft, hoe nauwkeuriger het aanbevolen richtpunt zal zijn.
- De valafstand en de windafwijking hebben betrekking op de invoerparameters. Neem de daadwerkelijke situatie in overweging.
- Continu laserbereik is niet beschikbaar bij inschakeling van ballistische berekening.

4 Afstand meten

Het apparaat is uitgerust met een LRF-module in de lens en kan de afstand tussen het doel en de waarnemingspositie met een laser detecteren.

Voordat u begint

Houd bij het meten van de afstand de hand en de positie stil. Anders kan de nauwkeurigheid worden beïnvloed.

Stappen

1. Houd ingedrukt om het menu weer te geven.
2. Ga naar **Geavanceerde instellingen** en druk op △ of ▽ om te selecteren.
3. Druk op om de instellingsinterface te openen.
4. Ga naar om een laserbereikmodus te selecteren en druk op om te bevestigen. U kunt **Eenmalig** of **Continu** selecteren.
   - **Eenmalig**: Meet de afstand eenmaal.
   - **Continu**: Meet de afstand continu en de duur van de meting kan worden geselecteerd. Het meetresultaat wordt elke seconde vernieuwd.
5. (Optioneel) Selecteer THD en druk op om de THD-weergave in of uit te schakelen. Wanneer deze functie is ingeschakeld, wordt de THD (True Horizontal Distance, daadwerkelijke horizontale afstand) tot het doelwit weergegeven tijdens het uitvoeren van de laserbereikmeting.
6. Stel de **stijl van het dradenkruis voor afstandsmeting** en de **kleur van het dradenkruis voor afstandsmeting** in volgens uw behoeften. Druk op om het menu te openen en druk op △ of ▽ om de stijl en kleur van het dradenkruis voor afstandmeting te selecteren.

Opmerking

De instellingen van het dradenkruis voor afstandsmeting zijn alleen beschikbaar op bepaalde modellen. Houd het eigenlijke product aan als referentie.

7. Houd ingedrukt om terug te keren naar de liveweergave-interface.
8. Druk op ▽ om de laser in te schakelen en op het doelwit te richten.
9. Druk nogmaals op ▽ om de afstand tot het doelwit te meten.

Opmerking

- Druk tweemaal op ▽ in de liveweergave-interface om de laserbereikmeting uit te schakelen.
- De modus Laserbereik kan niet worden ingesteld wanneer Ballistische berekening wordt ingeschakeld, en continu laserbereik niet beschikbaar is.
- Wanneer continu laserbereik in gebruik is, wordt dit overgeschakeld naar Eenmaal nadat Ballistische berekening is ingeschakeld. Wanneer Ballistische berekening is uitgeschakeld, keert de laserbereikmodus terug naar Continu.
- De laserafstandsmeting kan niet ingeschakeld worden wanneer de batterij van het apparaat bijna leeg is.

Resultaat

Het meetresultaat voor de afstand wordt op het beeld weergegeven.



Afbeelding 4-1 Resultaat afstandsmeting

- Wanneer THD is ingeschakeld, wordt eerst de lineaire afstand weergegeven, gevolgd door de THD. Bijvoorbeeld, 156yd hierboven is de lineaire afstand en ∡136yd is de THD.
- Het resultaat voor het laserbereik wordt weergegeven als "000" als het vaststellen van het laserbereik mislukt.

Voorzichtig

De laserstraling van het apparaat kan oogletsel en verbranding van de huid of brandbare stoffen veroorzaken. Zorg ervoor, voordat u de functie voor het meten van het laserbereik inschakelt, dat er zich geen mensen of brandbare stoffen voor de laserlens bevinden en dat niets de laserlens blokkeert.

5 Algemene instellingen

5.1 OSD instellen

U kunt kiezen of u de OSD-informatie op de liveweergave-interface wilt weergeven.

Stappen

1. Houd ingedrukt om het menu weer te geven.
2. Ga naar **Algemene instellingen** en selecteer .
3. Druk op to enter OSD setting interface.
4. Druk op of om de **Tijd**, **Datum** of **Kalib. Profiel**, **Batterij** of **OSD** te selecteren, en druk op om het geselecteerde item in of uit te schakelen.
5. Houd ingedrukt om op te slaan en af te sluiten.

5.1.1 Pure opnamemodus instellen

Houd in de OSD-instellingeninterface en ingedrukt om **Pure opnamemodus** in/uit te schakelen.

In deze modus wordt tijdens video-opnamen geen OSD-informatie weergegeven (inclusief door terugslag geactiveerde video-vooropname), zelfs als **OSD** is ingeschakeld.

5.2 Merklogo instellen

U kunt een merklogo toevoegen aan de liveweergave-interface, momentopnames en video's.

Stappen

1. Houd ingedrukt om het menu weer te geven.
2. Ga naar **Algemene instellingen** en selecteer .
3. Druk op om **Merklogo** in of uit te schakelen.
4. Houd ingedrukt om de instellingen op te slaan en te verlaten.

Resultaat

Het merklogo wordt linksonder in het beeld weergegeven.

5.3 Brandpreventie

Vermijd direct zonlicht en schakel de functie Brandpreventie in om het risico op sensorschade door de warmte te verminderen.

Stappen

1. Houd ingedrukt om het menu weer te geven.
2. Ga naar **Algemene instellingen** en selecteer .
3. Druk op om de functie **Brandpreventie** in of uit te schakelen.
4. Houd ingedrukt om de instellingen op te slaan en af te sluiten.

5.4 Opname en video

5.4.1 Beeld opnemen

Druk in de liveweergavemodus op om een foto te maken.

Opmerking

- Wanneer de opname slaagt bevriest het beeld gedurende 1 seconde en verschijnt er een melding op het scherm.
- Voor het exporteren van vastgelegde foto's raadpleegt u *Bestanden exporteren*.

5.4.2 Audio instellen

Als u de audiofunctie inschakelt, wordt het geluid opgenomen met de video. Als er te veel ruis in de video is, kunt u deze functie uitschakelen.

Stappen

1. Houd ingedrukt om het menu weer te geven.
2. Ga naar **Algemene instellingen** en selecteer .
3. Druk op om deze functie in of uit te schakelen.
4. Houd ingedrukt om op te slaan en af te sluiten.

5.4.3 Video opnemen

Stappen

1. Houd in de liveweergave ingedrukt en start de opname.



Afbeelding 5-1 Video opnemen

2. Houd △ opnieuw ingedrukt om de opname te stoppen.

Opmerking

In de **Pure opnamemodus** wordt er geen OSD-informatie weergegeven tijdens het opnemen van video. Raadpleeg ***OSD instellen*** om deze modus in/uit te schakelen.

5.4.4 Vooraf video opnemen

Nadat u deze functie hebt ingeschakeld en de tijd voor vooraf opnemen hebt geselecteerd, kan het apparaat de opname automatisch uitvoeren vóór de terugslagactivering en de opname beëindigen na de terugslagactivering.

Opmerking

Deze functie is alleen beschikbaar in de Clip-On-modus.

Stappen

1. Houd ingedrukt om het menu weer te geven.
2. Ga naar **Algemene instellingen** en selecteer .
3. Druk op om de instellingsinterface te openen. Druk op △ of ▽ om van video-opnametijd vóór en na de terugslagactivering te wisselen. U kunt kiezen uit 5+5 s, 10+10 s, 15+15 s en 15+25 s. Selecteer **UIT** om de functie uit te schakelen.
4. Houd ingedrukt om de instellingen op te slaan en af te sluiten.

Opmerking

In de **Pure opnamemodus** wordt er geen OSD-informatie weergegeven tijdens het opnemen van video. Raadpleeg ***OSD instellen*** om deze modus in/uit te schakelen.

5.4.5 Lokaal album

Vastgelegde beelden en opgenomen video's worden automatisch opgeslagen op het apparaat en u kunt de bestanden weergeven in lokale albums.

Stappen

1. Houd ingedrukt om het menu weer te geven.
2. Druk op △ of ▽ om te selecteren en druk op om te bevestigen.

Opmerking

De albums worden automatisch aangemaakt en gelabeld met jaar en maand. De lokale foto’s en video’s van een bepaalde maand worden bewaard in het overeenkomstige album. Bijvoorbeeld: de foto's en video's van september 2026 worden bewaard in het album met de naam 202609.

3. Druk op △ of ▽ om een album te selecteren en druk op om het te openen.
4. Druk op △ of ▽ om een bestand te selecteren en weer te geven.
5. Druk op om het geselecteerde bestand te bekijken.

Opmerking

- De bestanden zijn in chronologische volgorde gerangschikt, met de meest recente bovenaan. Als u de meest recent gemaakte momentopnames of video's niet kunt vinden, controleer dan de tijd- en datuminstellingen van uw apparaat. Wanneer u bestanden bekijkt, kunt u schakelen naar andere bestanden door op △ of ▽ te drukken.
- Wanneer u video's bekijkt, kunt u op drukken om de video af te spelen of te stoppen.
- Om een album of bestand te verwijderen, drukt u op △ + om het dialoogvenster op te roepen en het album of bestand te verwijderen volgens de melding.

5.5 Bestanden exporteren

5.5.1 Bestanden exporteren via HIKMICRO Sight

U kunt toegang krijgen tot de apparaatalbums en bestanden exporteren naar uw telefoon via HIKMICRO Sight.

Voordat u begint

Installeer HIKMICRO Sight op uw mobiele telefoon.

Stappen

1. Open HIKMICRO Sight en verbind uw apparaat met de app. Zie *App verbinding*.
2. Tik op Media om toegang te krijgen tot apparaatalbums.

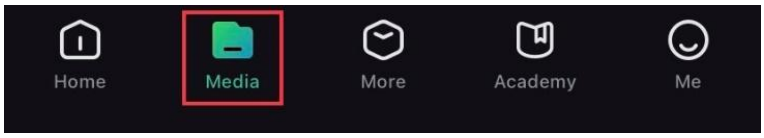

Afbeelding 5-2 Apparaatalbums openen

3. Tik op **Lokaal** of **Apparaat** om de foto's en video's weer te geven.
   - **Lokaal**: U kunt de vorige bestanden weergeven op de app.
   - **Apparaat**: U kunt de bestanden van het huidige apparaat weergeven.

Opmerking

De foto's of video's worden mogelijk niet weergegeven in Apparaat. Trek omlaag om de pagina te vernieuwen.

4. Tik om een bestand te selecteren en tik op Downloaden om het bestand te exporteren naar uw lokale telefoonalbums.



Afbeelding 5-3 Bestanden exporteren

Opmerking

- Ga naar **Ik > Over > Gebruikershandleiding** in de app om meer gedetailleerde handelingen te bekijken.
- De apparaatalbums zijn ook toegankelijk door in de live weergave-interface te klikken op het pictogram linksonder op het scherm.
- De exportbewerking kan verschillen als gevolg van app-updates. Gebruik de werkelijke app-versie ter referentie.

5.5.2 Bestand exporteren via pc

Deze functie wordt gebruikt om opgenomen video's en foto's te exporteren.

Voordat u begint

Zorg ervoor dat het apparaat is ingeschakeld wanneer u de kabel aansluit.

Stappen

1. Houd ingedrukt om het menu weer te geven.
2. Ga naar **Geavanceerde instellingen** en druk op △ of ▽ om te selecteren.
3. Druk op om de configuratie-interface te openen.
4. Druk op △ of ▽ om **USB-apparaat** te selecteren.
5. Verbind het apparaat met een pc met behulp van de meegeleverde Type-C-kabel.

Opmerking

- Zorg ervoor dat het apparaat is ingeschakeld wanneer u de kabel aansluit.
- Open de computer en selecteer de harde schijf van het apparaat. Ga naar d e DCIM-map en zoek de map die genoemd is naar het opnamejaar en -maand. Bijvoorbeeld, als u een afbeelding vastlegt of een video opneemt in september 2026, ga naar DCIM > 202609 om de afbeelding of video te vinden.

6. Selecteer en kopieer de bestanden naar de PC.
7. Koppel het apparaat los van uw PC.

Opmerking

- Het apparaat geeft afbeeldingen weer wanneer u het aansluit op de pc. Functies zoals opnemen en vastleggen zijn echter uitgeschakeld.
- Wanneer u het apparaat voor de eerste keer aansluit op de PC, dan wordt het stuurprogramma automatisch geïnstalleerd.

6 Systeeminstellingen

6.1 Datum aanpassen

Stappen

1. Houd ingedrukt om het menu weer te geven.
2. Ga naar **Algemene instellingen** en selecteer .
3. Druk op om de configuratie-interface te openen.
4. Druk op om het jaar, de maand en de dag te selecteren en druk op of om het nummer te wijzigen en druk dan opnieuw op om het instellen te voltooien.
5. Houd ingedrukt om de instellingen op te slaan en af te sluiten.

6.2 Tijd aanpassen

Stappen

1. Houd ingedrukt om het menu weer te geven.
2. Ga naar **Algemene instellingen** en selecteer .
3. Druk op om de configuratie-interface te openen.
4. Druk op of om van kloksysteem te wisselen. 24-urenklok en 12-urenklok zijn selecteerbaar. Als u de 12-uursklok selecteert, drukt u op en vervolgens op of om AM of PM te selecteren.
5. Druk op om het uur of de minuut te selecteren en druk op of om het getal te wijzigen.
6. Houd ingedrukt om de instellingen op te slaan en af te sluiten.

6.3 Taal instellen

Met deze functie kunt u de taal van het apparaat kiezen.

Stappen

1. Houd ingedrukt om het menu weer te geven.
2. Ga naar **Algemene instellingen** en selecteer .
3. Druk op om de interface voor de taalconfiguratie te openen.

4. Druk op △ of ▽ om de gewenste taal te selecteren en druk op ☰ om te bevestigen.
5. Houd ☰ ingedrukt om de instellingen op te slaan en af te sluiten.

6.4 Eenheid instellen

U kunt de eenheid voor afstandsweergave schakelen.

Stappen

1. Houd ☰ ingedrukt om het menu weer te geven.
2. Ga naar **Algemene instellingen** en selecteer YD/M.
3. Druk op ☰ om de configuratie-interface te openen.
4. Druk op △ of ▽ om de gewenste eenheid te selecteren.
5. Houd ☰ ingedrukt om de instellingen op te slaan en af te sluiten.

6.5 Video-uitgang

Het apparaat ondersteunt het projecteren van het scherm naar de PC via een UVC-protocolgebaseerde streamingmediaspeler. U kunt het beeld van het apparaat ook bekijken op het PC-scherm voor meer informatie.

Stappen

1. Houd ☰ ingedrukt om het menu weer te geven.
2. Ga naar **Algemene instellingen** en selecteer .
3. Druk op ☰ om de configuratie-interface te openen.
4. Druk op △ of ▽ om **Digitaal** te selecteren en druk op ☰ om te bevestigen.
5. Houd ☰ ingedrukt om de instellingen op te slaan en te verlaten.
6. Open de UVC-protocolgebaseerde speler en verbind uw apparaat met de PC via een Type-C-kabel.

6.6 Schermvergrendelingscode instellen

U kunt een toegangscode instellen om het scherm van het apparaat te vergrendelen en zo ongeautoriseerde toegang tot het apparaat te voorkomen.

6.6.1 Toegangscode inschakelen

Stappen

1. Houd ingedrukt om het menu weer te geven.
2. Ga naar **Geavanceerde instellingen** en druk op △ of ▽ om te selecteren.
3. Druk op om deze functie in te schakelen en om de configuratie-interface te openen.
4. Druk op om het cijfer te selecteren en druk op △ of ▽ om het nummer te wijzigen.
5. Houd ingedrukt om de instellingen op te slaan en af te sluiten.

Resultaat

Wanneer de toegangscode is ingeschakeld, moet u de toegangscode invoeren wanneer het apparaat wordt ingeschakeld of uit de stand-bymodus wordt gehaald. Druk op om van cijfer te wisselen, druk op △ of ▽ om het nummer te veranderen en houd vast om te bevestigen.

Opmerking
Als u de toegangscode vergeet, kunt u △ vasthouden om het op het vergrendelscherm opnieuw in te stellen. Deze bewerking vereist een fabrieksreset van het apparaat.

6.6.2 Wachtwoord wijzigen

U kunt de toegangscode indien nodig wijzigen wanneer deze is ingeschakeld.

Stappen

1. Houd ingedrukt om het menu weer te geven.
2. Ga naar **Geavanceerde instellingen**, druk op △ of ▽ om te selecteren en druk op om te bevestigen.
3. Druk op △ of ▽ om te selecteren, en druk op om de configuratie-interface te openen.
4. Druk op om het cijfer te selecteren en druk op △ of ▽ om het nummer te wijzigen.

5. Houd ingedrukt om de instellingen op te slaan en af te sluiten.

6.7 De apparaatinformatie bekijken

Stappen

1. Houd ingedrukt om het menu weer te geven.
2. Ga naar **Algemene instellingen** en selecteer .
3. Druk op om de apparaatinformatie, zoals de versie, het serienummer en de beschikbare opslagruimte, te bekijken.
4. Houd ingedrukt om af te sluiten.

6.7.1 Eenvoudige menumodus instellen

In de eenvoudige menumodus worden lettertypen en pictogrammen vergroot, zodat ze gemakkelijker te herkennen zijn.

- Wanneer de apparaatinformatie wordt weergegeven, houd en ingedrukt om de instellingen van de eenvoudige menumodus te openen.
- Selecteer Aangepast eenvoudig menu om de menu-items in te stellen die in de Eenvoudige menumodus worden weergegeven.
- Houd in de eenvoudige menumodus en ingedrukt op de interface met apparaatinformatie om deze af te sluiten.

6.8 Apparaat herstellen

Deze functie zet alleen de basisinstellingen van het apparaat, zoals helderheid, contrast, PIP en geselecteerde beeldkalibratieprofielen terug naar de standaardinstellingen. De beeldkalibratie- en referentielijnparameters en de gegevens in het lokale album worden echter niet hersteld.

Stappen

1. Houd ingedrukt om het menu weer te geven.
2. Ga naar **Algemene instellingen** en selecteer .
3. Druk op om de standaardwaarden van het apparaat te herstellen volgens de prompt.

6.9 Apparaat resetten

Deze functie wist alle inhoud en instellingen, inclusief basisinstellingen, opslag, toegangscode, hotspotwachtwoord en beeldkalibratie.

Stappen

1. Houd ingedrukt om het menu weer te geven.
2. Ga naar **Algemene instellingen** en selecteer .
3. Druk op om de standaardwaarden van het apparaat te herstellen volgens de prompt.

7 Veelgestelde vragen

7.1 Waarom staat de monitor uit?

Controleer of de batterij van het toestel leeg is. Controleer de monitor nadat het apparaat 5 minuten lang is opgeladen.

7.2 Het vastleggen of opnemen mislukt. Wat is het probleem?

Controleer de volgende punten.

- Of het apparaat is aangesloten op uw PC. Vastleggen of opnemen is uitgeschakeld in deze status.
- Of de opslagruimte vol is.
- Of de batterij van het apparaat leeg is.

7.3 Waarom kan de pc het apparaat niet identificeren?

Controleer de volgende punten.

- Of de USB-verbindingsmodus **USB-apparaat** is.
- Of het apparaat met de meegeleverde USB-kabel op uw PC is aangesloten.
- Als u andere USB-kabels gebruikt, zorg er dan voor dat de kabellengte niet langer is dan 1 m.

Juridische informatie

©Hangzhou Microimage Software Co., Ltd. Alle rechten voorbehouden.

Over deze handleiding

De handleiding bevat instructies voor het gebruik en beheer van het product. Afbeeldingen, grafieken, afbeeldingen en alle andere informatie hierna worden verstrekt voor beschrijving en uitleg. De informatie in de handleiding is onderhevig aan verandering, zonder voorafgaande kennisgeving, als gevolg van firmware-updates of andere redenen. U kunt de nieuwste versie van deze handleiding vinden op de HIKMICRO-website (www.hikmicrotech.com).

Gebruik deze handleiding onder begeleiding en ondersteuning van professionals die zijn opgeleid voor het ondersteunen van het product.

Erkenning handelsmerken

HIKMICRO en andere handelsmerken en logo's van HIKMICRO zijn eigendom van HIKMICRO in verschillende rechtsgebieden.

Andere handelsmerken en logo's zijn het eigendom van hun respectieve eigenaren.

Open Source-Software-Verklaring

Dit product kan niet worden gelanceerd zonder de bijdrage van open source-software. Wij respecteren het intellectueel eigendom van anderen, hebben een open source compliance-systeem opgezet en zullen dit blijven verbeteren. U kunt contact met ons opnemen om de Open Source-Software-Verklaring en Copyleft Broncode van dit product te verkrijgen.

JURIDISCHE DISCLAIMER

VOOR ZOVER MAXIMAAL TOEGESTAAN OP GROND VAN HET TOEPASSELIJK RECHT, WORDEN DEZE HANDLEIDING EN HET OMSCHREVEN PRODUCT, INCLUSIEF HARDWARE, SOFTWARE EN FIRMWARE, GELEVERD ‘ZOALS ZE ZIJN’, INCLUSIEF ‘FOUTEN EN GEBREKEN’. HIKMICRO GEEFT GEEN GARANTIES, EXPLICIET OF IMPLICIET, WAARONDER ZONDER BEPERKING, VERKOOPBAARHEID, BEVREDIGENDE KWALITEIT OF GESCHIKTHEID VOOR EEN BEPAALD DOEL. HET GEBRUIK VAN HET PRODUCT DOOR U IS OP EIGEN RISICO. IN GEEN GEVAL IS HIKMICRO VERANTWOORDELIJK VOOR SPECIALE, BIJKOMENDE, INCIDENTELE OF INDIRECTE SCHADE, WAARONDER,

ONDER ANDERE, SCHADE VAN VERLIES AAN ZAKELIJKE WINST, ZAKELIJKE ONDERBREKING OF VERLIES VAN GEGEVENS, CORRUPTIE OF SYSTEMEN, OF VERLIES VAN DOCUMENTATIE, ONGEACHT OF DIT VOORTVLOEIT UIT CONTRACTBREUK, BENADELING (INCLUSIEF NALATIGHEID), PRODUCTAANSPRAKELIJKHEID OF ANDERS, MET BETREKKING TOT HET PRODUCT, ZELFS ALS HIKMICRO OP DE HOOGTE IS GEBRACHT VAN ZULKE SCHADE OF VERLIES.

U ERKENT DAT DE AARD VAN HET INTERNET INHERENTE VEILIGHEIDSRISICO'S INHOUDT EN DAT HIKMICRO GEEN ENKELE VERANTWOORDELIJKHEID AANVAARDT VOOR ABNORMALE WERKING, HET UITLEKKEN VAN PERSOONLIJKE GEGEVENS OF ANDERE SCHADE ALS GEVOLG VAN CYBERAANVALLEN, HACKERAANVALLEN, VIRUSBESMETTINGEN OF ANDERE BEVEILIGINGSRISICO'S OP HET INTERNET; INDIEN NODIG VOORZIET HIKMICRO IN TIJDIGE TECHNISCHE ONDERSTEUNING.

U GAAT AKKOORD MET HET GEBRUIK VAN DIT PRODUCT IN OVEREENSTEMMING MET ALLE TOEPASBARE WETTEN EN UITSLUITEND U BENT VERANTWOORDELIJK VOOR DE GARANTIE DAT UW GEBRUIK OVEREENSTEMT MET DE TOEPASBARE WET. IN HET BIJZONDER BENT U ER VERANTWOORDELIJK VOOR DAT HET GEBRUIK VAN DIT PRODUCT GEEN INBREUK MAAKT OP DE RECHTEN VAN DERDEN, INCLUSIEF EN ZONDER BEPERKING, DE RECHTEN VAN PUBLICITEIT, INTELLECTUEEL EIGENDOM OF GEGEVENSBESCHERMING EN ANDERE PRIVACYRECHTEN. U MAG DIT PRODUCT NIET GEBRUIKEN OM ILLEGAAL OP DIEREN TE JAGEN, DE PRIVACY TE SCHENDEN OF VOOR ENIG ANDER DOEL DAT ILLEGAAL IS DAN WEL SCHADELIJK VOOR HET OPENBAAR BELANG. U MAG DIT PRODUCT NIET GEBRUIKEN VOOR ENIGE VERBODEN EINDGEBRUIK, MET INBEGRIP VAN DE ONTWIKKELING OF DE PRODUCTIE VAN MASSAVERNIETIGINGSWAPENS, DE ONTWIKKELING OF DE PRODUCTIE VAN CHEMISCHE OF BIOLOGISCHE WAPENS, ALLE ACTIVITEITEN IN HET KADER VAN EVENTUELE NUCLEAIRE EXPLOSIEVEN OF ONVEILIGE NUCLEAIRE BRANDSTOFCYCLUS, OF TER ONDERSTEUNING VAN MENSENRECHTENSCHENDINGEN.

VOLG ALLE VERBODSREGELS EN UITZONDERLIJKE VOORBEHOUDEN VAN ELKE TOEPASSELIJKE WET- EN REGELGEVING, IN HET BIJZONDER DE LOKALE WET- EN REGELGEVING VOOR VUURWAPENS EN/OF JACHT. CONTROLEER ALTIJD DE NATIONALE BEPALINGEN EN REGELGEVING VOOR AANKOOP OF GEBRUIK VAN DIT PRODUCT. HOUD ER REKENING MEE DAT U MOGELIJK VERGUNNINGEN, CERTIFICATEN EN/OF LICENTIES MOET AANVRAGEN VOOR HET KOPEN, VERKOPEN, DE MARKETING

EN/OF HET GEBRUIKEN VAN HET PRODUCT. HIKMICRO IS NIET AANSPRAKELIJK VOOR DERGELIJKE ONRECHTMATIGE OF ONJUISTE AANKOOP, VERKOOP, MARKETING EN EINDGEBRUIK EN SPECIALE, GEVOLG-, INCIDENTELE OF INDIRECTE SCHADE DIE DAARUIT VOORTVLOEIT.

IN HET GEVAL VAN ENIGE CONFLICTEN TUSSEN DEZE HANDLEIDING EN DE TOEPASSELIJKE WETGEVING, PREVALEERT DE LAATSTE.

Informatie met betrekking tot regelgeving

Deze clausules zijn alleen van toepassing op de producten die de overeenkomende markering of informatie dragen.

EU-conformiteitsverklaring

CE

Dit product en – indien van toepassing – de meegeleverde accessoires zijn gemarkeerd met de aanduiding „CE” en voldoen aan de van toepassing zijnde geharmoniseerde Europese normen vermeld onder Richtlijn 2014/30/EU (EMCD), Richtlijn 2011/65/EU (RoHS) en Richtlijn 2014/53/EU.

Hierbij verklaart Hangzhou Microimage Software Co., Ltd. dat dit apparaat (zie het etiket) in overeenstemming is met Richtlijn 2014/53/EU.

De volledige tekst van de EU-conformiteitsverklaring kunt u vinden op het volgende internetadres: https://www.hikmicrotech.com/en/support/download-center/declaration-of-conformity/

Frequentiebanden en vermogen (voor CE)

De nominale limieten voor frequentiebanden en zendvermogen (uitgestraald en/of geleid) die van toepassing zijn op de volgende radioapparatuur zijn als volgt:

Wifi 2,4 GHz (2,4 GHz tot 2,4835 GHz), 20 dBm

Wifi 5 GHz (5,18 GHz tot 5,24 GHz): 23 dBm

Wifi 5 GHz (5,745 GHz tot 5,825 GHz): 14 dBm

Informatie over RF-blootstelling

Dit apparaat is getest en voldoet aan de geldende limieten voor blootstelling aan radiofrequentie (RF).

Voor een apparaat zonder meegeleverde voedingsadapter, dient u de voedingsadapter te gebruiken van een gekwalificeerde fabrikant. Raadpleeg de productspecificaties voor nauwkeurig omschreven vereisten omtrent de voeding.

Voor een apparaat zonder meegeleverde batterij, dient u de batterij te gebruiken van een gekwalificeerde fabrikant. Raadpleeg de productspecificaties voor nauwkeurig omschreven vereisten omtrent de batterij.



Richtlijn 2012/19/EU (WEEE-richtlijn): Producten die met dit symbool zijn gemarkeerd mogen binnen de Europese Unie niet worden weggegooid als ongesorteerd huishoudelijk afval. Lever dit product voor een juiste recycling in bij uw plaatselijke leverancier bij aankoop van soortgelijke nieuwe apparatuur, of breng het naar daarvoor aangewezen inzamelpunten. Raadpleeg voor meer informatie: www.recyclethis.info





Verordening (EU) 2023/1542 (batterijverordening): Dit product bevat een batterij en is in overeenstemming met Verordening (EU) 2023/1542. De batterij mag binnen de Europese Unie niet worden weggegooid als ongesorteerd huishoudelijk afval. Zie de productdocumentatie voor specifieke informatie over de batterij. De batterij is gemarkeerd met dit symbool, dat letters kan bevatten die cadmium (Cd) of lood (Pb) aanduiden. Lever de batterij voor een juiste recycling in bij uw leverancier of bij een daarvoor aangewezen inzamelpunt. Raadpleeg voor meer informatie: www.recyclethis.info.

Conventies voor symbolen

De symbolen die in dit document kunnen worden aangetroffen zijn als volgt gedefinieerd.

Symbool	Omschrijving
 **Opmerking**	Verschaft aanvullende informatie om belangrijke punten in de hoofdtekst te benadrukken of aan te vullen.
 **Voorzichtig**	Geeft een potentieel gevaarlijke situatie aan, die, als deze niet wordt vermeden, kan resulteren in schade aan de apparatuur, gegevensverlies, vermindering van de prestaties of onverwachte resultaten.
 **Gevaar**	Geeft een gevaar met een hoge mate van risico aan, dat, als dit niet wordt vermeden, resulteert in de dood or ernstig letsel.

Veiligheidsinstructies

Deze instructies zijn bedoeld om te verzekeren dat de gebruiker het product juist kan gebruiken om gevaar of verlies van eigendommen te vermijden. Lees alle veiligheidsinformatie aandachtig door vóór het gebruik.

Transport

- Bewaar het apparaat in de originele of soortgelijke verpakking tijdens vervoer.
- Bewaar alle verpakkingen voor toekomstig gebruik. In het geval van een defect moet u het apparaat terugsturen naar de fabriek met de originele verpakking. Transport zonder de originele verpakking kan leiden tot schade aan het apparaat, waarvoor wij geen verantwoordelijk erkennen.
- Laat het product niet vallen en stel het apparaat niet bloot aan schokken. Houd het toestel uit de buurt van magnetische velden.

Stroomvoorziening

- Als een voedingsadapter in de verpakking van het apparaat is geleverd, mag u alleen deze adapter gebruiken. Als er geen voedingsadapter is meegeleverd, moet u ervoor zorgen dat de voedingsadapter of een andere stroombron voldoet aan de Beperkte voedingsbron. Raadpleeg het productlabel voor de parameters voor de stroomuitvoer.
- Het vermogen dat door de lader wordt geleverd, moet tussen de door de radioapparatuur vereiste min. 5,5 Watt en max. 7 Watt zijn om de maximale laadsnelheid te bereiken.
- Zorg dat de stekker goed in het stopcontact zit.
- Sluit NOOIT meerdere apparaten aan op één voedingsadapter om oververhitting of brandgevaar door overbelasting te voorkomen.

Batterij

- Het apparaat ondersteunt verwisselbare li-ionbatterijen. De beperkte oplaadspanning van de batterij is 4,4 V. De batterijcapaciteit is 3,85 V/4 Ah (15,4 Wh).
- LET OP: Er bestaat explosiegevaar wanneer de batterij door een onjuist type wordt vervangen. Vervang hem alleen door hetzelfde of een gelijkwaardig type.
- Batterijen van onjuiste grootte kunnen niet worden geïnstalleerd en kunnen abnormale uitschakeling veroorzaken.
- Onjuiste vervanging van de batterij door een onjuist type kan een beveiliging omzeilen (bijvoorbeeld in het geval van sommige typen

lithiumbatterijen).

- Koop indien nodig de door de fabrikant aanbevolen batterijen.
- De door gebruikers aangeschafte batterijen moeten voldoen aan de betreffende internationale normen voor batterijveiligheid (bijv. EN/IEC-normen).
- Gebruik de door een gekwalificeerde fabrikant geleverde batterij. Raadpleeg de productspecificaties voor nauwkeurig omschreven vereisten omtrent de batterij.
- Verwijder gebruikte batterijen in overeenstemming met de instructies.
- LET OP: Risico op kortsluiting, brand of explosie als de batterij beschadigd is. Veelvuldig gebruik, vallen, impact, corrosie of samendrukking van de batterij kan schade veroorzaken, zoals een gebarsten behuizing, losgeraakte platen of lekkage van interne vloeistof of gas, enz.
- Als de batterij beschadigd is, stop dan onmiddellijk met het gebruik ervan en gooi het weg volgens de instructies.
- Verwijder de batterij als u het apparaat gedurende lange tijd niet gebruikt.
- Voor langdurige opslag van de batterij moet u ervoor zorgen dat deze elke 3 maanden volledig wordt opgeladen om de kwaliteit van de batterij te waarborgen. Als u dit niet doet, kan dit leiden tot schade.
- Zorg dat de batterijtemperatuur tussen 0°C tot 45°C graden is tijdens het opladen.
- Gooi de batterij niet in vuur of een hete oven en plet of snij de batterij niet op mechanische wijze, want dat kan een explosie veroorzaken.
- Laat de batterij niet achter in een omgeving met een extreem hoge temperatuur of lage luchtdruk, want dat kan een explosie of het lekken van brandbare vloeistof of gas tot gevolg hebben.
- Zorg tijdens het opladen dat er zich geen brandbaar materiaal binnen een straal van 2 m van de oplader bevindt.
- Houd het apparaat met batterij of alleen de batterij UIT DE BUURT van een hittebron of open vuur. Vermijd direct zonlicht.
- Houd de batterij buiten het bereik van kinderen.
- Slik de batterij niet in om chemische brandwonden te voorkomen.
- Dit product bevat een knoopbatterij. Als de knoopbatterij wordt ingeslikt, kan dat binnen slechts 2 uur leiden tot hevige interne brandwonden en kan dit de dood tot gevolg hebben.
- Als het batterijvak niet goed sluit, gebruik het product dan niet langer en houd het buiten bereik van kinderen.
- Als u vermoedt dat de batterijen zijn ingeslikt of in enig deel van het lichaam zijn gebracht, roep dan onmiddellijk medische hulp in.

Onderhoud

- Als het product niet goed werkt, neem dan contact op met uw leverancier of het dichtstbijzijnde servicecentrum. Wij aanvaarden geen verantwoordelijkheid voor problemen die zijn veroorzaakt door ongeautoriseerde reparatie of onderhoud.
- Zorg ervoor dat de stroomtoevoer is losgekoppeld vóór demontage van het apparaat en reparatie door professionals.
- Controleer de optische oppervlakken van objectief, oculair, afstandsmeter enz. Verwijder indien nodig stof en zand van de optiek met speciaal daarvoor ontworpen gereedschap en oplosmiddel (gebruik bij voorkeur een contactloze methode).
- Veeg de buitenkant van metalen, kunststof en siliconen onderdelen schoon met een schone en zachte doek. Gebruik geen chemisch actieve stoffen, oplosmiddelen, enz. omdat deze de verf kunnen beschadigen.
- Reinig de elektrische contacten van de batterij op het apparaat met een niet-vettig organisch oplosmiddel.
- Als de apparatuur wordt gebruikt op een manier die niet door de fabrikant is gespecificeerd, kan de bescherming van het apparaat worden aangetast.

Gebruiksomgeving

- Zorg dat de gebruiksomgeving voldoet aan de vereisten van het apparaat. De bedrijfstemperatuur moet tussen -30°C en 55°C liggen en de bedrijfsvochtigheid tussen 5% en 95%.
- Stel het apparaat NIET bloot aan hoge elektromagnetische straling of stoffige omgevingen.
- Richt de lens NIET op de zon of een ander fel licht.
- Plaats het apparaat in een droge en goed geventileerde omgeving.
- Wanneer laserapparatuur in gebruik is, zorg er dan voor dat de lens van het apparaat niet wordt blootgesteld aan de laserstraal, anders kan deze doorbranden.
- Vermijd installatie van de apparatuur op een trillende ondergrond of op plaatsen die aan schokken onderhevig zijn (dit nalaten kan schade aan de apparatuur veroorzaken).
- Deze apparatuur is niet geschikt voor gebruik op locaties waar waarschijnlijk kinderen aanwezig zijn.

Noodgeval

Als er rook, geur of geluid uit het apparaat komt, schakel het dan onmiddellijk uit, haal de stekker van het netsnoer uit het stopcontact en neem contact op met het servicecentrum.

Laser



Wanneer laserapparatuur in gebruik is, zorg er dan voor dat de lens van het apparaat niet wordt blootgesteld aan de laserstraal, anders kan deze doorbranden. De laserstraling van het apparaat kan oogletsel en verbranding van de huid of brandbare stoffen veroorzaken. Zorg ervoor, voordat u de functie voor het meten van het laserbereik inschakelt, dat er zich geen mensen of brandbare stoffen voor de laserlens bevinden en dat niets de laserlens blokkeert. Plaats het apparaat niet binnen het bereik van minderjarigen. In overeenstemming met IEC 60825-1:2014, EN 60825-1:2014+A11:2021 en EN 50689:2021 is dit laserproduct geclassificeerd als laserproduct en laserproduct voor consumenten van Klasse 1.

Beperkte Garantie

Scan de QR-code voor het garantiebeleid van het product.

Adres fabrikant

Kamer 313, Unit B, Gebouw 2, 399 Danfeng Road, subdistrict Xixing, district Binjiang, Hangzhou, Zhejiang 310052, China

Hangzhou Microimage Software Co., Ltd.

MEDEDELING VAN NALEVING: De producten thermische serie kunnen zijn onderworpen aan exportcontroles in verschillende landen of regio’s, inclusief zonder enige beperking de Verenigde Staten, de Europese Unie, het Verenigd Koninkrijk en/of andere lidstaten van de Overeenkomst van Wassenaar. Neem contact op met uw professionele juridische of nalevingsexpert of plaatselijke overheidsinstanties omtrent enige noodzakelijke vereisten voor een exportvergunning als u van plan bent de producten thermische serie te verplaatsen, exporteren of her-exporteren tussen verschillende landen.



Hikmicro Hunting.Global

HIKMICRO Outdoor

www.hikmicrotech.com

Hikmicro Hunting.Global

HIKMICRO Hunting.Global

support@hikmicrotech.com

UD48647B